საქართველოს ინტელექტუალური
საკუთრების ეროვნული ცენტრი
საქპატენტი

სამრეწველო საკუთრების

ოფიციალური ბიულეტენი

OFFICIAL BULLETIN
OF THE INDUSTRIAL PROPERTY

17(285)

2009
თბილისი

სამრეწველო საკუთრების

ო ფ ი ც ი ა ლ უ რ ი
ბიულეტენი

OFFICIAL BULLETIN
OF THE INDUSTRIAL PROPERTY

17(285)

გამოგონებები
სასარგებლო მოდელები
სამრეწველო ნიმუშები
სასაქონლო ნიშნები

ბიულეტენში მოთავსებული მასალების გამოქვეყნების
თარიღია 2009 წლის 10 სექტემბერი

ბიულეტენი გამოდის თვეში ორჯერ

გამოგონებები

განაცხადები: №№ 10453; 10561; 10398; 10205; 11151; 10372; 10067; 9354; 9756; 9887; 10515; 10408; 10434; 9732; 9936; 10381

სასარგებლო მოდელები

განაცხადები: №№ 11304; 11174; 10815; 11091; 11303; 11085; 11005

სამრეწველო ნიმუშები

განაცხადები: №№ 550; 557; 535-536; 545; 537

პატენტები გამოგონებებზე (მეორე პუბლიკაცია)

პატენტები: №№ 4766-4779

პატენტები სამრეწველო ნიმუშებზე (მეორე პუბლიკაცია)

პატენტები: №№ 393

სასაქონლო ნიშნები

საერთაშორისო რეგისტრირებული

სასაქონლო ნიშნები: №№ 47803; 48294; 49797-49803; 49805-49809; 49930-49932; 49934; 49937-49946; 50009--50020; 50022-50025; 50168; 50191-50202; 50204-50208; 50210-50211; 50213-50221; 50290; 50293-50294; 50297; 50301;50307; 50374; 50377-50380

---

* აპელაციის შემდეგ გამოქვეყნებული განაცხადების ნომრები აღნიშნულია ვარსკვლავით

** სასამართლოს გადაწყვეტილების შემდეგ გამოქვეყნებული განაცხადის ნომრები აღნიშნულია ვარსკვლავით

საერთაშორისო კოდები ბიბლიოგრაფიული მონაცემების იდენტიფიკაციისათვის

(გამოგონებები, სასარგებლო მოდელები)

(10) ექსპერტიზაგავლილი განაცხადის გამოქვეყნების ნომერი;
(11) პატენტის ნომერი და სახეობის კოდი;
(21) განაცხადის სარეგისტრაციო ნომერი;
(22) განაცხადის შეტანის თარიღი;
(23) საგამოფენო პრიორიტეტის თარიღი ან ადრინდელი პრიორიტეტის მქონე განაცხადის შეტანის თარიღი და, თუ შესაძლებელია, განაცხადის ნომერი;
(24) თარიღი, რომლიდანაც იწყება პატენტის მოქმედება;
(31) საპრიორიტეტო განაცხადის ნომერი;
(32) საპრიორიტეტო განაცხადის შეტანის თარიღი;
(33) კოდი ქვეყნისა ან რეგიონული ორგანიზაციისა, რომლის უწყებამაც მიანიჭა ნომერი საპრიორიტეტო განაცხადს;
(44) დამცავი საბუთის ჯერ არმქონე, მაგრამ ექსპერტიზაგავლილი განაცხადის გამოქვეყნების თარიღი და ბიულეტენის ნომერი;
(45) რეგისტრაცია გავლილი საპატენტო საბუთის გამოქვეყნების თარიღი;
(51) საერთაშორისო საპატენტო კლასიფიკაციის ინდექსი;
(54) გამოგონების დასახელება;
(57) რეფერატის ტექსტი;
(60) სრულ ექსპერტიზაგავლილ გამოგონებაზე უცხოური საპატენტო უწყების მიერ გაცემული დამცავი საბუთის ნომერი, თარიღი, რომლიდანაც იწყება ამ დამცავი საბუთის მოქმედება, და კოდი ქვეყნისა ან რეგიონული ორგანიზაციისა, რომლის უწყებამაც გასცა ეს დამცავი საბუთი;
(62) უფრო ადრინდელი განაცხადის ნომერი და, თუ შესაძლებელია, წარდგენის თარიღი გამოცალკევებული განაცხადის შემთხვევაში;
(71) განმცხადებლის სახელი, გვარი (ქვეყნის კოდი)*;
(72) გამომგონებელის სახელი, გვარი (ქვეყნის კოდი);
(73) პატენტმფლობელის სახელი, გვარი (ქვეყნის კოდი), მისამართი;
(74) წარმომადგენლის ან პატენტრწმუნებულის სახელი, გვარი;
(85) საერთაშორისო განაცხადის ეროვნული ფაზის დაწყების თარიღი;
(86) საერთაშორისო განაცხადის ნომერი და შეტანის თარიღი;
(87) საერთაშორისო განაცხადის გამოქვეყნების ნომერი და თარიღი.

---

* იურიდიული პირის შემთხვევაში ჩაიწერება მისი სახელწოდება

საერთაშორისო კოდები ბიბლიოგრაფიული მონაცემების იდენტიფიკაციისათვის

(სამრეწველო ნიმუშები)

(10) განაცხადის გამოქვეყნების ნომერი;
(11) პატენტის ნომერი და სახეობის კოდი ან რეგისტრაციის ნომერი;
(15) რეგისტრაციის თარიღი/პატენტის გაგრძელების თარიღი;
(18) პატენტის ან რეგისტრაციის მოქმედების ვადის გასვლის სავარაუდო თარიღი;
(21) განაცხადის ნომერი;
(22) განაცხადის შეტანის თარიღი;
(23) საგამოფენო პრიორიტეტის თარიღი ან ადრინდელი პრიორიტეტის მქონე განაცხადის შეტანის თარიღი და, თუ შესაძლებელია, განაცხადის ნომერი;
(24) თარიღი, რომლიდანაც იწყება პატენტის მოქმედება;
(28) სამრეწველო ნიმუშების რაოდენობა განაცხადში;
(30) საპრიორიტეტო მონაცემები (განაცხადის ნომერი, განაცხადის შეტანის თარიღი და ორასოიანი კოდი იმ ორგანიზაციის იდენტიფიკაციისათ-ვის, სადაც იყო წარდგენილი საპრიორიტეტო განაცხადი);
(31) საპრიორიტეტო განაცხადის ნომერი;
(32) საპრიორიტეტო განაცხადის შეტანის თარიღი;
(33) კოდი ქვეყნისა ან რეგიონული ორგანიზაციისა, რომლის უწყებამაც მიანიჭა ნომერი საპრიორიტეტო განაცხადს;
(34) ისმო-ს სტანდარტის - შთ.3 შესაბამისი ორასოიანი კოდი იმ ორგანიზა-ციის იდენტიფიკაციისათვის, სადაც იყო წარდგენილი საპრიორიტეტო განაცხადი;
(44) სამრეწველო ნიმუშის გამოქვეყნების თარიღი და ბიულეტენის ნომერი (პირველი პუბლიკაცია);
(45) საერთაშორისო ბიუროს მიერ დარეგისტრირებული სამრეწველო ნიმუშის გამოქვეყნების თარიღი და ბიულეტენის ნომერი;
(51) სამრეწველო ნიმუშების საერთაშორისო კლასიფიკაცია (ლოკარნოს კლასიფიკაციის კლასი და ქვეკლასი);
(54) სამრეწველო ნიმუშის დასახელება;
(55) სამრეწველო ნიმუშის გამოსახულება;
(57) სამრეწველო ნიმუშის არსებითი ნიშნების აღწერა, ფერის ჩათვლით;
(62) ადრინდელი განაცხადის, რეგისტრაციის ან საბუთის ნომერი და, თუ შესაძლებელია, წარდგენის თარიღი, გამოცალკევებული განაცხადის შემთხვევაში;
(71) განმცხადებლის სახელი, გვარი (ქვეყნის კოდი)*, მისამართი;
(72) ავტორის სახელი, გვარი (ქვეყნის კოდი);
(73) პატენტმფლობელის სახელი, გვარი (ქვეყნის კოდი), მისამართი;
(74) წარმომადგენლის სახელი, გვარი და მისამართი;
(81) შესაბამისი მონაწილე მხარეები **
II. მონაწილე მხარეები, აღნიშნული 1960 წლის აქტის თანახმად
III. მონაწილე მხარეები, აღნიშნული 1999 წლის აქტის თანახმად
(85) მფლობელის მუდმივი საცხოვრებელი ადგილი **;
(86) მფლობელის მოქალაქეობა **;
(87) მფლობელის საცხოვრებელი ადგილი **;
(88) ქვეყანა, სადაც მფლობელს აქვს ნამდვილი და მოქმედი სამრეწველო ან სავაჭრო საწარმო **

---

* იურიდიული პირის შემთხვევაში ჩაიწერება მისი სახელწოდება
** (81), (85), (86), (87), (88) კოდების მონაცემების აღნიშვნებისათვის გამოიყენება ისმო-ს სტანდარ-ტის - ST.3 შესაბამისი ორასოიანი კოდი

გამოგონებებისა და სასარგებლო მოდელების საერთაშორისო კლასიფიკაციის ინდექსები

განყოფილება A – ადამიანის პირველადი მოთხოვნილების საგნები

განყოფილება B – ტექნოლოგიური პროცესები; ტრანსპორტირება

განყოფილება C – ქიმია; მეტალურგია

განყოფილება D – საფეიქრო ნაწარმი; ქაღალდი

განყოფილება E – მშენებლობა; სამთო საქმე; სტაციონარული ნაგებობები

განყოფილება F – მექანიკა; განათება; გათბობა; იარაღი; ასაფეთქებელი სამუშაოები

განყოფილება G – ფიზიკა

განყოფილება H – ელექტრობა

ბიულეტენში გამოქვეყნებული კოდები

(21) AP 0000 000000 – გამოგონებაზე განაცხადის ნომერი;

(10) AP 0000 0000 A – გამოგონებაზე განაცხადის გამოქვეყნების ნომერი (პირველი პუბლიკაცია);

(11) P 0000 0000 B – გამოგონების პატენტის ნომერი (მეორე პუბლიკაცია);

(21) API 0000 000000 – შემოტანილ პატენტზე განაცხადის ნომერი;

(11) PI 0000 0000 A – შემოტანილი პატენტის ნომერი (პირველი პუბლიკაცია);

(21) AU 0000 000000 – სასარგებლო მოდელზე განაცხადის ნომერი;

(10) AU 0000 000 U – სასარგებლო მოდელზე განაცხადის გამოქვეყნების ნომერი (პირველი პუბლიკაცია);

(11) U 0000 000 Y – სასარგებლო მოდელის პატენტის ნომერი (მეორე პუბლიკაცია);

(21) AD 0000 000000 – სამრეწველო ნიმუშზე განაცხადის ნომერი;

(10) AD 0000 000 S – სამრეწველო ნიმუშზე განაცხადის გამოქვეყნების ნომერი (პირველი პუბლიკაცია);

(11) D 0000 000 S – სამრეწველო ნიმუშის პატენტის ნომერი (მეორე პუბლიკაცია)

ორასოიანი კოდები და მათი შესაბამისი სახელმწიფოების, საერთაშორისო და რეგიონალური ორგანიზაციების დასახელება (ისმოს სტანდარტი 3)

AD	ანდორა
AE	არაბთა გაერთიანებული საამიროები
AF	ავღანეთი
AG	ანტიგუა და ბარბუდა
AI	ანგილია
AL	ალბანეთი
AM	სომხეთი
AN	ანტილის კუნძულები (ნიდერლანდები)
AO	ანგოლა
AP	საწარმოო საკუთრების აფრიკის რეგიონალური ორგანიზაცია
AR	არგენტინა
AT	ავსტრია
AU	ავსტრალია
AW	არუბა
AZ	აზერბაიჯანი
BA	ბოსნია და ჰერცეგოვინა
BB	ბარბადოსი
BD	ბანგლადეში
BE	ბელგია
BF	ბურკინა-ფასო
BG	ბულგარეთი
BH	ბაჰრეინი
BI	ბურუნდი
BJ	ბენინი
BM	ბერმუდის კუნძულები
BN	ბრუნეი-დარუსალამი
BO	ბოლივია
BR	ბრაზილია
BS	ბაჰამის კუნძულები
BT	ბჰუტანი
BV	ბუვეტის კუნძულები
BW	ბოტსვანა
BX	ბენელუქსის სასაქონლო ნიშნების უწყება (BBM) და ბენელუქსის სამრეწველო ნიშნების უწყება (BBDM)
BY	ბელორუსია
BZ	ბელიზი
CA	კანადა
CD	კონგოს დემოკრატიული რესპ.
CF	ცენტრალური აფრიკის რესპ.
CG	კონგო
CH	შვეიცარია
CI	კოტ-დ'ივუარი
CK	კუკის კუნძულები
CL	ჩილე
CM	კამერუნი
CN	ჩინეთი
CO	კოლუმბია
CR	კოსტა-რიკა
CU	კუბა
CV	მწვანე კონცხის კუნძულები
CY	კვიპროსი
CZ	ჩეხიის რესპუბლიკა
DE	გერმანია
DJ	ჯიბუტი
DK	დანია
DM	დომინიკა
DO	დომინიკელთა რესპუბლიკა
DZ	ალჟირი
EA	ევრაზიის საპატენტო ორგანიზაცია (EAPO)
EC	ეკვადორი
EE	ესტონეთი
EG	ეგვიპტე
EH	დასავლეთი საჰარა
EM	შინაგანი ბაზრის ჰარმონიზაციის უწყება (სასაქონლო ნიშნები და სამრეწველო ნიმუშები (OHIM)
EP	ევროპის საპატენტო უწყება
ER	ერიტრეა
ES	ესპანეთი
ET	ეთიოპია
FI	ფინეთი
FJ	ფიჯი
FK	ფოლკლენდის კუნძულები
FO	ფარერის კუნძულები
FR	საფრანგეთი
GA	გაბონი
GB	დიდი ბრიტანეთი
GD	გრენლანდია
GE	საქართველო
GH	განა
GI	გიბრალტარი
GL	გრენლანდია
GM	გამბია
GN	გვინეა
GQ	ეკვატორული გვინეა

GR	საბერძნეთი
GS	სამხრეთი ჯორჯია და სამხრეთი სენდ-ვიჩის ჯუნძულები
GT	გვატემალა
GW	გვინეა-ბისაუ
GY	გაიანა
HK	ჰონკონგი
HN	ჰონდურასი
HR	ხორვატია
HT	ჰაიტი
HU	უნგრეთი
IB	ინტელექტუალური საკუთრების მსოფ-ლიო ორგანიზაციის (WIPO) საერთა-შორისო ბიურო
ID	ინდონეზია
IE	ირლანდია
IL	ისრაელი
IN	ინდოეთი
IQ	ერაყი
IR	ირანის ისლამური რესპუბლიკა
IS	ისლანდია
IT	იტალია
JM	იამაიკა
JO	იორდანია
JP	იაპონია
KE	კენია
KG	ყირგიზეთი
KH	კამბუჩია
KI	კირიბატი
KM	კომორის ჯუნძულები
KN	სენტ-კიტსი და ნევისი
KP	კორეის სახალხო დემოკრატიული რესპუბლიკა
KR	კორეის რესპუბლიკა
KW	კუვეიტი
KY	კაიმანის ჯუნძულები
KZ	ყაზახეთი
LA	ლაოსი
LB	ლიბანი
LC	სენტ-ლუსია
LI	ლიხტენშტაინი
LK	შრი-ლანკა
LR	ლიბერია
LS	ლესოტო
LT	ლიტვა
LU	ლუქსემბურგი
LV	ლატვია
LY	ლიბია
MA	მაროკო
MC	მონაკო
MD	მოლდავეთი
MG	მადაგასკარი
MK	მაკედონია ყოფილი იუგოსლავია
ML	მალი
MM	მიანმა
MN	მონღოლეთი
MO	მაკაო
MP	ჩრდ. მარიანას ჯუნძულები
MR	მავრიტანია
MS	მონსერატი
MT	მალტა
MU	მავრიკია
MV	მალდივი
MX	მექსიკა
MW	მალავი
MY	მალაიზია
MZ	მოზამბიკი
NA	ნამიბია
NE	ნიგერი
NG	ნიგერია
NI	ნიკარაგუა
NL	ნიდერლანდები
NO	ნორვეგია
NP	ნეპალი
NR	ნაურუ
NZ	ახალი ზელანდია
OA	აფრიკის ინტელექტუალური საკუთ-რების ორგანიზაცია (OAPI)
OM	ომანი
PA	პანამა
PE	პერუ
PG	პაპუა-ახალი გვინეა
PH	ფილიპინები
PK	პაკისტანი
PL	პოლონეთი
PT	პორტუგალია
PW	პალაუ
PY	პარაგვაი
QA	კატარი
RO	რუმინეთი
RU	რუსეთის ფედერაცია
RW	რუანდა
SA	საუდის არაბეთი

SB	სოლომონის კუნძულები
SC	სეიშელის კუნძულები
SD	სუდანი
SE	შვედეთი
SG	სინგაპური
SH	წმინდა ელენეს კუნძული
SL	სლოვენია
SK	სლოვაკია
SL	სიერა-ლეონე
SM	სან-მარინო
SN	სენეგალი
SO	სომალი
SR	სურინამი
ST	სან-ტომე და პრინსიპი
SV	სალვადორი
SY	სირია
SZ	სვაზილენდი
TC	თერქსის და კაიკოსის კუნძულები
TD	ჩადი
TG	ტოგო
TH	ტაილანდი
TJ	ტაჯიკეთი
TM	თურქმენეთი
TN	ტუნისი
TO	ტონგა
TP	აღმოსავლეთი ტიმორი
TR	თურქეთი
TT	ტრინიდადი და ტობაგო
TV	ტუვალუ
TW	ტაივანი, ჩინეთის პროვინცია
TZ	ტანზანია
UA	უკრაინა
UG	უგანდა
US	აშშ
UY	ურუგვაი
UZ	უზბეკეთი
VA	ვატიკანი
VC	სენტ-ვინსენტი და გრენადინები
VE	ვენესუელა
VG	ვირჯინის კუნძულები (ბრიტანეთი)
VN	ვიეტნამი
VU	ვანუატუ
WO	WIP-ინტელექტუალური საკუთრების მსოფლიო ორგანიზაცია
WS	სამოა
YE	იემენი
YU	იუგოსლავია
ZA	სამხრეთი აფრიკა
ZM	ზამბია
ZW	ზიმბაბვე

1. გამოგონებები

1.1. განაცხადები (რეფერატები)

განაცხადები, რომლებზეც გათვალისწინებულია შედავება "საქპატენტის" სააპელაციო პალატაში, გამოქვეყნებიდან სამი თვის განმავლობაში.

განყოფილება A

A 23

(10) AP 2009 10453 A **(51) Int. Cl. (2006) A 23 G 3/32**

(21) AP 2007 010453 (22) 2007 12 25

(71) ნანი ძნელაძე (GE)
ჭავჭავაძის ქ. 10, ბ.23, 3500,
ოზურგეთი (GE);
ზურაბ ძნელაძე (GE)
მეცნიერების ქ. 9, ბ.7, ანასეული, 3503,
ოზურგეთი (GE);
გოჩა ძნელაძე (GE)
ნიკოლაძის ქ.5ა, 0108, თბილისი (GE)

(72) ნანი ძნელაძე (GE);
ზურაბ ძნელაძე (GE);
გოჩა ძნელაძე (GE)

(54) *კოლერის წარმოების ხერხი*

(57) ხერხი ითვალისწინებს შაქრის გალღობას თხევად ფაზაში, თხევადი ფაზის დამატებას, ნარევის დუღილს, გაფილტვრას და დაფასოებას, ამასთან, თხევადი ფაზის სახით გამოიყენება ჩაის წყლიანი ექსტრაქტი მშრალი ნივთიერების 5-20% შემცველობით, გასალღობი შაქრის წონის 40%-ის რაოდენობით.

მუხლები: 1 დამოუკიდებელი

---

(10) AP 2009 10561 A **(51) Int. Cl. (2006) A 23 L 2/00**

(21) AP 2008 010561 (22) 2008 03 12

(71) ინგუშ ჭოლაძე (GE)
მეცნიერების ქ.3, ანასეული, 3503,
ოზურგეთი (GE);
ეთერ მაგრაქველიძე (GE)
მეცნიერების ქ. 3, ანასეული, 3503,
ოზურგეთი (GE);
მირზა ჭოლაძე (GE)
მეცნიერების ქ.3, ანასეული, 3503,
ოზურგეთი (GE);
ზურაბ მაისურაძე (GE)
უნივერსიტეტის ქ. 12, ანასეული, 3503,
ოზურგეთი (GE);
ვლადიმერ ბოკუჩავა (GE)
მეცნიერების ქ.12, ანასეული, 3503,
ოზურგეთი (GE)

(72) ინგუშ ჭოლაძე (GE);
ეთერ მაგრაქველიძე (GE);
მირზა ჭოლაძე (GE);
ზურაბ მაისურაძე (GE);
ვლადიმერ ბოკუჩავა (GE)

(54) *მატონიზებელი სასმელის წარმოების ხერხი*

(57) ხერხი ითვალისწინებს ყურძნიდან წვენის მიღებას, წვენის გამოწურვის შედეგად მიღებული ნარჩენის ექსტრაქციას ცხელი წყლით 15-20 წუთის განმავლობაში ნარჩენისა და ცხელი წყლის თანაფარდობით 1:(5-7), ექსტრაქტის გაფილტვრას, წვენისა და ექსტრაქტის კუპაჟირებას თანაფარდობით 1:1, რის შემდეგაც წარმოებს კუპაჟის ალკოჰოლური დუღილი ალკოჰოლის 1,5-2 მოც.% შემცველობამდე 8-10 წუთის განმავლობაში, კუპაჟის გაფილტვრას, რის შემდეგაც კუპაჟს ემატება ნატრიუმის ბენზოატი 0,02-0,04 მას.% რაოდენობით, ნახშირორჟანგით გაჯერებას და ჩამოსხმას.

მუხლები: 1 დამოუკიდებელი

A 61

(10) AP 2009 10398 A **(51) Int. Cl. (2006) A 61 K 31/708 A 61 K 31/7084 A 61 K 31/4425 A 61 K 9/00 A 61 P 9/04 A 61 P 9/10 A 61 P 9/12 A 61 P 43/00**

(21) AP 2006 010398 (22) 2006 04 19

(31) 2005112851

(32) 2005 04 28

(33) RU

(71) ობშჩესტვო ს ოგრანიჩენოი ოტვეტსტვენოსტიუ "ნაუჩნო-პროიზვოდსტვენაია კომპანია "ფარმასოფტ"(RU)
115280, ქ.მოსკოვი, ულ. ავტოზავოდსკაია, დ. 22 (RU)

(72) გალინა ვიქტოროვნა სუკოიანი (RU);
თენგიზ გივიევიჩ ხარებავა (RU)

(74) შალვა გვარამაძე

(85) 2007 11 28

(86) PCT/RU2006/000198, 2006 04 19

(54) *სამკურნალო საშუალება სხვადასხვა ორგანოს უჯრედებში აპოპტოზური ცვლილებების პროგრესირების და ამ პროცესის ძსოვილის ნეკროზულ დაზიანებად გარდაქმნის თავიდან ასაცილებლად*

(57) სამკურნალო საშუალება შეიცავს 3-ოქსიპირიდინს ან მის წარმოებულს, პურინს ან მის წარმოებულს და ნიკოტინამიდ ადენინ დინუკლეოტიდს.

მუხლები: 1 დამოუკიდებელი
17 დამოკიდებული

ფიგურა: 2

---

(10) AP 2009 10372 A **(51) Int. Cl. (2006)**
A 61 M 15/00
B 65 D 75/36
B 65 B 61/02
(21) AP 2006 010372 (22) 2006 04 13
(31) 0507710.2
(32) 2005 04 15
(33) GB
(71) ვექტურა დელივერი დივაისიზ ლიმიტიდ (GB)
1 პროსპექტ უესტ, ჩიპენჰემი, უილტშირი, SN14 6FH (GB)
(72) ანდრეას, მარკ მელინიოტისი (GB);
პიტერ, ალან ევანსი (GB);
სტივენ, ვილიამ ისონი (GB);
კვენტინ, ჯონ ჰარმერი (GB)
(74) გურამ ციციშვილი
(85) 2007 11 15
(86) PCT/EP2006/061606, 2006 04 13
(54) *ბლისტერული შეფუთვა*
(57) შეფუთვა შეიცავს მიმორიგებულ ბლისტერულ ღრუებს, რომელთაგან ყოველი მომხმარებლის მიერ ინჰალაციის მიზნით შესრულებულია სამკურნალწამლო საშუალების ინდივიდუალური დოზების მოთავსებისა და შენახვის შესაძლებლობით. შეფუთვა შეიცავს კილიტას შრესა და გარე პოლიმერულ შრეს. ბლისტერული ღრუ ან ბლისტერული ღრუების გარკვეული რაოდენობა გამოყოფილია მომიჯნავე ღრუებისაგან შესუსტებული არით, რომელიც ფორმირებულია კილიტას შრიდან გარე პოლიმერული შრის უბნის მოცილებით ან წანაცვლებით.
მუხლები: 5 დამოუკიდებელი
24 დამოკიდებული
ფიგურა: 13

განყოფილება B

B 42

(10) AP 2009 10205 A **(51) Int. Cl. (2006)**
B 42 D 1/04
B 42 D 1/00
B 42 D 15/10
(21) AP 2005 010205 (22) 2005 01 31
(71) ტრიუბ აგ (CH)
ჰინტერ ბანჰოფშტრასე 12, 5001 აარაუ (CH)
(72) პოლ კრისტენი (CH);
სტეფან ეგლი (CH);
კრისტოფ შტუტცი (CH);
ოლივერ ფანხაუზერი (CH);
სტეფან ჰოფსტეტერი (CH)
(74) ალექსანდრე მიქაძე
(85) 2007 07 31
(86) PCT/CH2005/000049, 2005 01 31
(54) *წიგნაკი პერსონალური მონაცემებით*
(57) წიგნაკი შეიცავს წინა და უკანა გვერდის მქონე მრავალ ფურცელს ყდებს შორის. ყდასთან ხისტად მიმაგრებულია, სულ ცოტა, ერთი მონაცემთა საიტი, რომელიც შეიცავს დრეკად შრეს, რომელიც მისი უბნით გამოშვერილია მონაცემთა მატარებლიდან. მონაცემთა საიტი ამ უბნით შეერთებულია ყდასთან და დანარჩენ ფურცლებთან.
მუხლები: 3 დამოუკიდებელი
12 დამოკიდებული
ფიგურა:10

B 64

(10) AP 2009 11151 A **(51) Int. Cl. (2006)**
B 64 C 27/32
B 64 C 11/04
(21) AP 2009 011151 (22) 2009 03 09
(71) რაულ თურმანიძე (GE)
ფანასკერტელის 19, ბ.134, 0194, თბილისი (GE);
რევაზ ბიძინაშვილი (GE)
ი. აბაშიძის ქ. 46, 0179, თბილისი (GE);
ომარ რუხაძე (GE)
დიღმის სასწავლო საცდელი მეურნეობა, 3305, მცხეთა (GE);
თეიმურაზ მოსაშვილი (GE)
XII მკრ. კორპ.36, ბ.42, 3700, რუსთავი (GE)
(72) რაულ თურმანიძე (GE);
რევაზ ბიძინაშვილი (GE);
ომარ რუხაძე (GE);
თეიმურაზ მოსაშვილი (GE)
(54) *ცვალებადი გეომეტრიის საჰაერო ხრახნი*
(57) ხრახნი შეიცავს კორპუსს 1, მილისს 2, მასთან სახსრულად დაკავშირებულ ფრთებს, რომლებიც შედგება შიდა და გარე ნაწილისაგან 3 და 4, ამასთან, გარე ნაწილი შიდასთან დაკავშირებულია ტელესკოპურად და გააჩნია მის მიმართ გრძივად გადაადგილების შესაძლებლობა შიდა უძრავი ნაწილის ლონჟერონზე 5 გარე ნაწილის ლონჟერონის 6 გადაადგილების გზით. ხრახნი აღჭურვილია ღრუ ლილვით 7, რომელიც რედუქტორის 8 მეშვეობით დაკავშირებულია ძრავთან 9, და დიამეტრის ცვლის მოწყობილობით, რომელიც შედგება კორპუსში განლაგებული ჰიდროცილინდრისაგან 10, რომელიც დაკავშირებულია ჰიდროპნევმოაკუმულატორთან 11. ჰიდროცილინდრის ჭოკის 12 ერთ მხარეს დამაგრებულია დგუში 13, ხოლო მეორე მხარეს - სამაგრი ელემენტი 14 ბაგირისათვის. სამაგრ ელემენტს გააჩნია კორპუსთან დაკავშირებულ მიმმართველში 15 გადაადგილების შესაძლებლობა. კორპუსშივეა განლაგებული დიამეტრის ცვლის

მოწყობილობის მაფიქსირებელი მექანიზმი 16. ბაგირი 17 სამაგრი ელემენტის, შკივების 18, ფრთის შეწეულ მდგომარეობაში მაფიქსირებელი მექანიზმის 19, საყრდენ-მაცენტრებელი ელემენტის 20 გავლით და სამაგრი ელემენტის 21 მეშვეობით დაკავშირებულია ფრთის გარე ნაწილთან.

მუხლები: 1 დამოუკიდებელი
17 დამოკიდებული

ფიგურა: 9

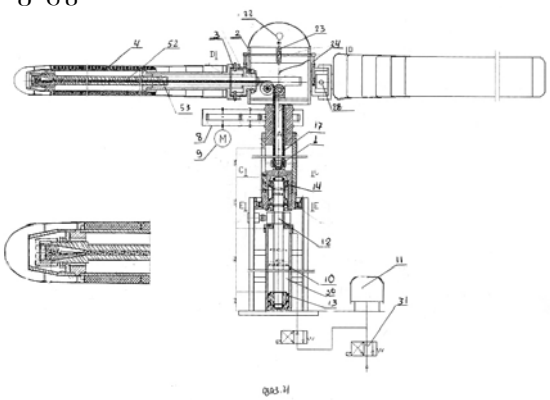

განყოფილება C

C 04

(10) AP 2009 10067 A **(51) Int. Cl. (2006) C 04 B 26/00**

(21) AP 2007 010067 (22) 2007 05 17

(71) ვახტანგ კაიშაური (GE)
გ.კვინიტაძის ქ.10, 0112, თბილისი (GE)

(72) ვახტანგ კაიშაური (GE)

(54) *პოლიმერბეტონი*

(57) პოლიმერბეტონი, რომელიც შეიცავს პოლიეთერის ფისს და გრანულირებული ფოსფორული წიდის ქვიშას ან ფოსფორული გრანწიდის მიკროშემავსებელს ან ფოსფორული წიდის ღორღს კომპონენტების გარკვეული თანაფარდობით, მას%.

მუხლები: 1 დამოუკიდებელი

ცხრილი: 2

C 06

(10) AP 2009 9354 A **(51) Int. Cl. (2006) C 06 C 5/04**

(21) AP 2004 009354 (22) 2004 09 20

(31) PI0303546-8

(32) 2003 09 19

(33) BR

(71) ბრიტანიტე ს/ა - ინდუსტრიას კიმიკას (BR)
რუა დელეგადო ბრუნო დე ალმეიდა, S/N°, ტატუკუარა, 80.950-000
კურიტიბა (BR)

(72) მარკო ანტონიო ფალკეტე (BR)

(74) შალვა გვარამაძე

(85) 2006 04 19

(86) PCT/BR2004/000178, 2004 09 20

(54) *თბური დარტყმითი მილის დამზადების ხერხი და ამ ხერხით დამზადებული თბური დარტყმითი მილი*

(57) ხერხი ითვალისწინებს საწვავი ნივთიერებისა და არააქტიური ინდივიდუალური კომპონენტების უწყვეტად და დოზირებულად დამატების საშუალებას, პლასტმასის მილის იმავდროული ფორმირებით.

მუხლები: 2 დამოუკიდებელი
7 დამოკიდებული

ცხრილი: 1

ფიგურა: 3

C 07

(10) AP 2009 9756 A **(51) Int. Cl. (2006) C 07 C 253/30 C 07 C 255/03 C 07 C 227/18 C 07 D 207/04**

(21) AP 2005 009756 (22) 2005 06 09

(31) 60/581,671; 60/629,034

(32) 2004 06 21; 2004 11 18

(33) US; US

(71) უორნერ- ლამბერტ კომპანი ლლს (US)
201 ტეიბორ როუდ, მორის პლეინსი, შტატი ნიუ ჯერსი 07950 (US)

(72) შანგჰუი ჰუ (CN);
კარლოს ალბერტო მარტინესი (CO);
ჯუნჰუა ტაო (CN);
უილიამ იუჯინ ტალი (IE);
პატრიკ ჟერარდ თომას კელეჰერი (IE);
ივ რენე დიუმონდი (IE)

(74) შალვა გვარამაძე

(85) 2006 12 11

(86) PCT/IB2005/001924, 2005 06 09

(54) *პრეგაბალინის და მონათესავე ნაერთების მიღების ხერხები*

(57) ნაერთის, ფორმულით (I)

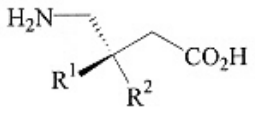

1

(R^1, R^2 მნიშვნელობები განსაზღვრულია აღწერილობაში), ან მისი ფარმაცევტულად მისაღები კომპლექსის, მარილის, სოლვატის ან ჰიდრატის მიღების ხერხები.

მუხლები: 9 დამოუკიდებელი
4 დამოკიდებული

ფიგურა: 2

(10) AP 2009 9887 A **(51) Int. Cl. (2006)**
C 07 D 241/20
C 07 D 401/12
C 07 D 401/14
C 07 D 403/04
C 07 D 403/14

(21) AP 2005 009887 (22) 2005 08 15
(31) 60/605,086
(32) 2004 08 26
(33) US
(71) ფაიზერ ინკ. (US)
235 ისტ 42ნდ სტრიტ, ნიუ იორკი, NY 10017 (US)
(72) ჯინგრონგ ჯინ ქიუი (US);
ლი ენდრიუ ფანკი (US);
ლეი ჯია (US);
პეი-პეი კუნგი (US);
ჯერი ჯიალუნ მენგი (US);
მიტჩელ დევიდ ნამბუ (US);
მეისონ ალან პეირიში (US);
ჰონგ შენი (CN);
მიშელ ბიჩ ტრან-დიუბი (US)
(74) შალვა გვარამაძე
(85) 2007 02 26
(86) PCT/IB2005/002837, 2005 08 15
(54) *ენანტიომერულად სუფთა ამინოჰეტეროარილური ნაერთები, როგორც პროტეინ კინაზას ინჰიბიტორები*

(57) ენანტიომერულად სუფთა ნაერთები ფორმულით I,

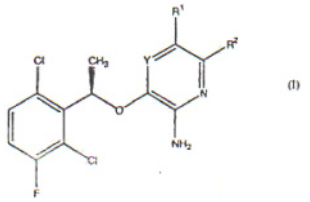

(I)

ან მისი ფარმაცევტულად მისაღები მარილი, ჰიდრატი ან სოლვატი, მათი შემცველი ფარმაცევტული კომპოზიცია და გამოყენება ძუძუმწოვარში ანომალური უჯრედის ზრდის, როგორიცაა კიბო, სამკურნალოდ.

მუხლები: 5 დამოუკიდებელი
10 დამოკიდებული

განყოფილება E

E 01

(10) AP 2009 10515 A **(51) Int. Cl. (2006)**
E 01 B 29/22

(21) AP 2006 010515 (22) 2006 07 07
(31) 0514907.5
(32) 2005 07 20
(33) GB
(71) მალტიკლიპ კო. ლტდ. (GB)
63 სთეიშენ როუდ, ედლსთოუნი, სურეი KT15 2AR (GB)
(72) რიჩარდ ბოინტონი (GB);
იან, ანდერს სვენდსენი (NO)
(74) თამაზ შილაკაძე
(85) 2008 02 19
(86) PCT/GB2006/002536, 2006 07 07
(54) *მოწყობილობა, ხერხი და დანადგარი რკინიგზის რელსის ასაწევად*

(57) მოწყობილობა შეიცავს ბერკეტს 105 და გორგოლაჭს 110, რომელიც დამაგრებულია ბერკეტზე ბრუნვის შესაძლებლობით. ბერკეტს 105 აქვს ბრუნვის შესაძლებლობა გორგოლაჭის 110 რელსთან მისაყვანად და მასზე მისაბჯენად ისე, რომ მოსდოს მას ამწევი ძალა, ამასთან, მოწყობილობა აღჭურვილია სამაგრი საშუალებებით 160 მოწყობილობის რელსის სამაგრ სისტემასთან გასართად მისაერთებლად.

მუხლები: 3 დამოუკიდებელი
30 დამოკიდებული
ფიგურა: 18

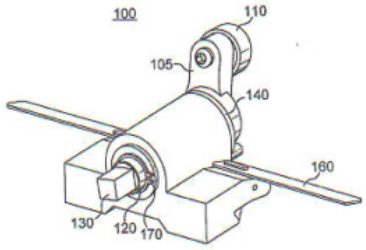

---

(10) AP 2009 10408 A **(51) Int. Cl. (2006)**
E 01 C 19/20

(21) AP 2005 010408 (22) 2005 05 04
(71) ბომბფორმ, ს.ლ. (ES)
C/ვილაბლარეიქს, 60, პოლიგონო ინდუსტრიალ ტორე მირონა, E-17190 სალტი (ES)
(72) კონრადო პონტ ფეისესი (ES)
(74) თამაზ შილაკაძე
(85) 2007 12 03
(86) PCT/ES2005/000239, 2005 05 04
(54) *მანქანა გრუნტზე მასალების დასაგებად*

(57) მანქანა შეიცავს სამ დამოუკიდებელ თვლიან კვანძს 2, 3 და 4, ჰიდრავლიკურ ამძრავ სისტემას, რომელსაც გააჩნია ინდივიდუალურად და შერჩევითად თითოეული აღნიშნული თვლიანი კვანძისათვის ჰიდრავლიკური სითხის შეწყვეტის შესაძლებლობა. მანქანის წინა ნაწილზე მიერთებულია მარეგულირებელი თავი 10, რომელიც აღჭურვილია საგები მასალის გამანაწილებელი და გასასწორებელი ელემენტით, ამასთან, თავი მოთავსებულია ისეთნაირად, რომ აქვს შესაძლებლობა იმოძრაოს გვერდითი მიმართულებებით.

მუხლები: 1 დამოუკიდებელი
3 დამოკიდებული

ფიგურა: 11

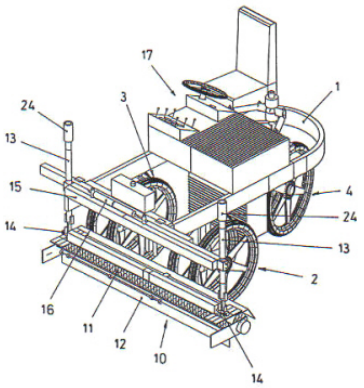

განყოფილება G

G 08

(10) AP 2009 10434 A **(51) Int. Cl. (2006)**
G 08 B 25/08

(21) AP 2006 010434 (22) 2006 05 18
(31) 20050100258
(32) 2005 05 18
(33) GR
(71) კინტეკ ანონიმოს ტექნიკი ეტერია ემპორიას კე იპოსტირსისტიმატონ იპსილის ტექნოლოჯიას კე იდიოტიკი ეპიჰირილექტრონიკონ იპირესიონ ასფალიას (GR)
78 ვოულიაგმენის ავენიუ, ვოულა, ათენი 16673 (GR)
(72) კირიაკოს ტსიგიროგლუ (GR)
(74) ალექსანდრე გეგეჭკორი
(85) 2007 12 17
(86) PCT/GR2006/000025, 2006 05 18
(54) *ტელემეტრიული სიგნალების შემკრები, დამამუშავებელი, დიაგნოსტიკური, გადამცემი, მაკონტროლებელი და გამააქტიურებელი სისტემა*

(57) სისტემა შეიცავს გარკვეული ზონიდან მონაცემების შეგროვების საშუალებას, დაგროვილი მონაცემების დამუშავების საშუალებას, ტექნიკური მომსახურების სახეობის განსაზღვრის საშუალებას, დამუშავებული მონაცემების გადაცემის საშუალებასა და მართვის დისტანციურ ცენტრთან ინფორმაციის გაცვლის საშუალებას, ამასთან, სისტემა შესრულებულია შეგროვილი მონაცემების გაერთიანების, კონკრეტულ შემთხვევაში საჭირო ტექნიკური მომსახურების სახეობის განსაზღვრისა და ამ შედეგის დისტანციური მართვის ცენტრის ოპერატორთან გაგზავნის შესაძლებლობით.

მუხლები: 1 დამოუკიდებელი
3 დამოკიდებული

ფიგურა: 1

განყოფილება H

H 04

(10) AP 2009 9732 A **(51) Int. Cl. (2006)**
H 04 L 1/00
H 04 L 1/18
H 04 L 12/54

(21) AP 2005 009732 (22) 2005 04 29
(31) 60/568,937
(32) 2004 05 07
(33) US
(71) ინტერდიჯიტალ ტექნოლოჯი კორპორეიშენ (US)
3411 სილვერსაიდ როუდ, კონკორდ პლაზა, სუიტ 105, ჰეგლი ბილდინგ, უილმინგტონი, DE 19810 (US)
(72) გუოდუნ ჯანი (CN);
სტივენ ი. ტერი (US)
(74) თამაზ შილაკაძე
(85) 2006 12 06
(86) PCT/US2005/015476, 2005 04 29
(54) *ხერხი და მოწყობილობა მონაცემთა სიცოცხლის ხანგრძლივობის ტაიმერის ფუნქციის შესასრულებლად გაფართოებული გამოყოფილი არხის გადაცემებისათვის*

(57) უსადენო საკომუნიკაციო სისტემა, რომელიც ხელს უწყობს გაფართოებული გამოყოფილი არხის (E-DCH) გადაცემებს, შეიცავს უსადენო გადამცემ/მიმღებ მოწყობილობას (WTRU), სულ ცოტა, ერთ B-კვანძს და რადიოქსელის კონტროლერს (RNC). WTRU შეიცავს ბუფერს, მონაცემთა სიცოცხლის ხანგრძლივობის ტაიმერს, მონაცემთა განმეორებითი გადაცემების მთვლელს, გამეორების ჰიბრიდული ავტომატური მოთხოვნის (H-ARQ) პროცესს და კონტროლერს. ტაიმერი აწესებს მონაცემთა სიცოცხლის ხანგრძლივობას ბუფერში შენახული, სულ ცოტა, ერთი მონაცემთა ბლოკისათვის. თუ ფიზიკური რესურსები არ იყო განაწილებული მონაცემთა ბლოკისათვის, რომელიც დაკავშირებულია სიცოცხლის ხანგრძლივობის ტაიმერთან, რომლის დრო ახლოსაა ამოწურვასთან, WTRU გზავნის არხის განაწილების სასწრაფო მოთხოვნას. თუ ფიზიკური რესურსები იყო განაწილებული, მონაცემთა ბლოკს გადასაცემად ენიჭება პრიორიტეტი სხვა მონაცემთა ბლოკების მიმართ. მონაცემთა ბლოკს უკუაგდებენ, თუ სიცოცხლის ხანგრძლივობის ტაიმერის დრო იწურება, ან თუ WTRU იღებს უკუკავშირის ინფორმაციას, რომელიც აჩვენებს, რომ მონაცემთა ბლოკი წარმატებით იყო მიღებული B-კვანძის მიერ.

მუხლები: 2 დამოუკიდებელი
12 დამოკიდებული

ფიგურა: 2

---

(10) AP 2009 9936 A **(51) Int. Cl. (2006)**
H 04 L 12/56
H 04 W 72/12
H 04 W 36/02

(21) AP 2003 009936 (22) 2003 09 10
(62) AP 2003 008742
(31) 60/410,737; 10/616,331
(32) 2002 09 12; 2003 07 09
(33) US; US
(71) ინტერდიჯიტალ ტექნოლოჯი
კორპორეიშენ (US)
300 დელავერ ავენიუ, სუიტ 527,
უილმინგტონი DE 19801 (US)
(72) სტივენ ი. ტერი (US);
ი-ძიუი ჩაო (US)
(74) გურამ ციციშვილი
(85) 2007 03 21
(86) PCT/US2003/028360, 2003 09 10
(54) ***MAC დონის განმეორებითი დაყენების შემდეგ B-კვანძში გუფერიზებული მონაცემების ეფექტური აღდგენის ხერხი და სისტემა***

(57) გამოგონება უზრუნველყოფს მომხმარებლის მოწყობილობისა (UE) და რადიოქსელის კონტროლერისათვის (RNC) გადაცემის დაყოვნების შემცირებას და MAC დონის განმეორებით დაყენებისას პაკეტურ მონაცემთა ბლოკების (PDU) დაკარგვის პოტენციურად თავიდან აცილებას. UE-ს მიერ სტატუსის PDU-ს გენერაცია დაკავშირებულია MAC დონის განმეორებით დაყენებასთან. RNC აგენერირებს შეტყობინებას MAC დონის განმეორებითი დაყენების ჩვენებით. MAC დონის განმეორებითი დაყენების შემდეგ ხდება UE-ს MAC დონის კვლავმოწესრიგების ბუფერებში შენახული ყველა PDU-ს გადატანა რადიოარხის მართვის (RLC) ობიექტებზე და შემდეგ RLC ობიექტების მიერ მათი დამუშავება PDU-ს სტატუსის შეტყობინების გენერაციამდე. PDU-ს სტატუსის შეტყობინება უზრუნველყოფს RNC-თვის წარმატებით მიღებული ყველა PDU-ს სტატუსს. RNC-ში PDU-ს სტატუსის შეტყობინების მიღებისას ხდება გამოტოვებული PDU-ების რეალიზება და განმეორებითი გადაცემა UE-ზე.

მუხლები: 3 დამოუკიდებელი
18 დამოკიდებული
ფიგურა: 4

---

(10) AP 2009 10381 A **(51) Int. Cl. (2006)**
H 04 L 25/00

(21) AP 2007 010381 (22) 2007 11 20
(71) მელორ ელიზბარაშვილი (GE)
ქვიშხეთის ქ. კორპ.2, ბ.74, 0192,
თბილისი (GE);
პაპუნა ელიზბარაშვილი (GE)
ქვიშხეთის ქ. კორპ.2, ბ.74, 0192,
თბილისი (GE)
(72) მელორ ელიზბარაშვილი (GE);
პაპუნა ელიზბარაშვილი (GE)
(54) ***მრავალარხიან კავშირგაბმულობის სისტემაში სიგნალების დამუშავების ხერხი იმპულსურ-კოდური მოდულაციის გამოყენებით***

(57) გამოგონება უზრუნველყოფს მრავალარხიანი (მაგალითად, 30–არხიანი) იმპულსურ-კოდური მოდულაციის გადაცემის სისტემის სატელეფონო არხების რაოდენობის გაორმაგებას. ხერხი ხორციელდება აღნიშნულ გადაცემის სისტემასთან დაკავშირებული საabონენტო კომპლექტის გაფართოების ბლოკისა და გამოტოვებული ანათვლების განსაზღვრის ბლოკის გამოყენებით. 30–არხიანი სისტემის შემთხვევაში გადამცემზე დისკრეტიზაციის ბიჯს ზრდიან 125 მკწმ-დან 250 მკწმ-მდე. ამის შედეგად ხდება შუალედური ანათვლების გამოტოვება. მიმღებში შესული სახაზო გზავნილის დამყოფი მოწყობილობის მიერ გამოყოფილი ანათვლების არათანაბარი დაკვანტვის 8–თანრიგიანი კოდური კომბინაცია გარდაიქმნება ანათვლათა თანაბარი დაკვანტვის შესაბამის 12–თანრიგიან მარტივ კოდად, რის საფუძველზეც განისაზღვრება გამოტოვებული ანათვლების კოდური კომბინაცია. ამის შემდეგ ყველა ანათვალის შესაბამისი მარტივი კოდი ისევ გარდაიქმნება სახაზო გზავნილის არათანაბარ კოდურ კომბინაციად და 125 მკწ–ის ინტერვალით მიეწოდება როგორც სისტემაში მოქმედ დეკოდერს, ისე დამატებით დეკოდერს.

მუხლები: 1 დამოუკიდებელი
ფიგურა: 1

---

2. სასარგებლო მოდელები
2.1. განაცხადი (რეფერატები)

განაცხადები, რომლებზეც გათვალისწინებულია შედავება "საქპატენტის" სააპელაციო პალატაში, გამოქვეყნებიდან სამი თვის განმავლობაში.

განყოფილება A

A 23

(10) AU 2009 10815 U **(51) Int. Cl. (2006)**
A 23 F 3/16
A 61 K 36/00
(21) AU 2008 010815 (22) 2008 07 16
(71) ვარდენ ხვედელიძე (GE)
განჯის ქ., I შეს. 41, 4600, ქუთაისი (GE);
გიზო გორგოძე (GE)
ბაქოს I შეს. 41, 4600, ქუთაისი (GE);
გიორგი ხვედელიძე (GE)
განჯის ქ., I შეს. 41, 4600, ქუთაისი (GE);
მაკა ბახტაძე (GE)
ერევნის ქ.26, 4600, ქუთაისი (GE)
(72) ვარდენ ხვედელიძე (GE);
გიზო გორგოძე (GE);
გიორგი ხვედელიძე (GE);
მაკა ბახტაძე (GE)
(54) *ჩაის ზეთიანი კონცენტრატის მიღების ხერხი*
(57) ხერხი ითვალისწინებს ჩაის ნედლეულის შრობას, დაქუცმაცებას, ექსტრაჰირებას მცენარეული ზეთით და ორგანული გამხსნელით, ექსტრაქტის გამოწნეხას და ფილტრაციას, ამასთან, ჩაის ნადლეულის ზეთით ექსტრაჰირების წინ, რომელიც წარმოებს თანაფარდობით 1:(1-3), 60-80°C ტემპერატურაზე, ხორციელდება ექსტრაქცია ორგანული გამხსნელით - 95%-იანი ეთანოლით, თანაფარდობით 1:(0,5-1), პერიოდული არევის პირობებში, ოთახის ტემპერატურაზე 10-12 საათის განმავლობაში, რის შემდეგაც ექსტრაქტის გამოცალკევება ხდება ეთანოლითა და ზეთით გაჯერებული მასის გამოწნეხით.

A 61

(10) AU 2009 11304 U **(51) Int. Cl. (2006)**
A 61 K 8/18
(21) AU 2009 011304 (22) 2009 06 09
(71) დავით ბერიძე (GE)
გრიბოედოვის ქ. 30, 0108, თბილისი (GE);
ვლადიმერ ვაშაკიძე (GE)
თოიძის ქ. 27, 0102, თბილისი (GE)
(72) დავით ბერიძე (GE);
ვლადიმერ ვაშაკიძე (GE)
(54) *კბილის პასტა*
(57) კბილის პასტა შეიცავს მინერალურ წყალს "ლუგელა", აბრაზიულ მასალას, ფორმაწარმომქმნელ შემასქელებელს, კონსერვანტს, საღებარს, ტენის შემანარჩუნებელ აგენტს, გამწმენდ და ქაფწარმომქმნელ აგენტს, დამატკბობელსა და სურნელს.

---

(10) AU 2009 11174 U **(51) Int. Cl. (2006)**
A 61 K 9/06
(21) AU 2009 011174 (22) 2009 03 19
(71) ქართლოს კაპანაძე (GE)
სან-ზონა,კორპ.2ბ, ბ .19, 0192,
თბილისი (GE);
ნინო კაპანაძე (GE)
იოსებიძის ქ.61ბ, ბ.71, 0160,
თბილისი (GE);
მაია კაპანაძე (GE)
სან-ზონა,კორპ.2ბ, ბ .19, 0192,
თბილისი (GE);
დევი ჩხიკვიშვილი (GE)
იოსებიძის ქ.61ბ, ბ.71, 0160,
თბილისი (GE);
ანა ჩხიკვიშვილი (GE)
იოსებიძის ქ.61ბ, ბ.71, 0160,
თბილისი (GE)
(72) ქართლოს კაპანაძე (GE);
ნინო კაპანაძე (GE);
მაია კაპანაძე (GE);
დევი ჩხიკვიშვილი (GE);
ანა ჩხიკვიშვილი (GE)
(54) *სამკურნალო მალამო*
(57) მალამო შეიცავს დინდგელის სპირტიან ნაყენს, სამედიცინო პარაფინს ან კაკაოს ცხიმს, ლანოლინს ან ჟასმინის ცხიმს და ვაზელინს.

განყოფილება B

B 61

(10) AU 2009 11091 U **(51) Int. Cl. (2006)**
B 61 F 5/38
(21) AU 2009 011091 (22) 2009 02 03
(71) გიორგი თუმანიშვილი (GE)
დიდი დიღომი, III მკრ., კორპ. 4, ბ. 65,
0131, თბილისი (GE);
გიორგი თუმანიშვილი (GE)
დიდი დიღომი, III მკრ., კორპ. 4, ბ. 65,
0131, თბილისი (GE)
(72) გიორგი თუმანიშვილი (GE);
გიორგი თუმანიშვილი (GE)
(54) *რკინიგზის ტრანსპორტის წყვილთვალი*
(57) წყვილთვალი შეიცავს ღერძს 7, რომელზეც ერთმანეთის საპირისპიროდ დაყენებულია თვლები 5 და 8. თვლებს გააჩნია ერთ-

მანეთის მიმართ მობრუნების შესაძლებლობა. ღერძს აქვს, სულ მცირე, ერთი საფეხური 9 მაინც, რომელზეც ბრუნვის შესაძლებლობით დაყენებულია მილისი 6, დაფიქსირებული საყელურისა 3 და დამატებითი მილისის 2 მეშვეობით, რომელიც, თავის მხრივ, ებჯინება ბუქსს 1, ამასთან, მილისზე უძრავად დამაგრებულია თვალი.

მუხლები: 1 დამოუკიდებელი

ფიგურა: 1

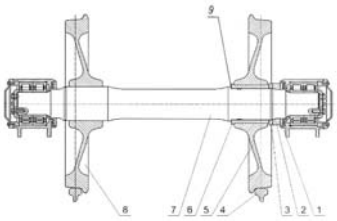

განყოფილება C

C 07

(10) AU 2009 11303 U **(51) Int. Cl. (2006)**
C 07 F 15/02
A 61 K 31/295

(21) AU 2009 011303 (22) 2009 06 09

(71) დავით ბერიძე (GE)
გრიბოედოვის ქ. 30, 0108, თბილისი (GE);
ვლადიმერ ვაშაკიძე (GE)
თოიძის ქ. 27, 0102, თბილისი (GE)

(72) დავით ბერიძე (GE);
ვლადიმერ ვაშაკიძე (GE)

(54) ***რკინის მალატის ხსნარის მიღების ხერხი***

(57) ახორციელებენ რკინის სულფატის ან ქლორიდის ხსნარის ურთიერთქმედებას ვაშლმჟავასთან, რომელიც ადსორბირებულია ანიონიტზე.

C 10

(10) AU 2009 11085 U **(51) Int. Cl. (2006)**
C 10 B 45/02
C 10 B 55/06

(21) AU 2009 011085 (22) 2009 02 02

(71) ბადრი მაისურაძე (GE)
გარდაბნის რ-ნი, სოფ.ვარკეთილი, 1311 (GE);
ზურაბ სიმონგულაშვილი (GE)
საირმის ქ. 12, ბ.3, 0194, თბილისი (GE);
ვასილ სულაძე (GE)
ალ.ყაზბეგის გამზ. 49ა, 0177, თბილისი (GE);
მირიან მიქელაძე (GE)
ტ. ტაბიძის ქ. 32, 0179, თბილისი (GE);
გიორგი სიმონგულაშვილი (GE)
საირმის ქ. 12, ბ.3, 0194, თბილისი (GE);
ირაკლი მაისურაძე (GE)
თამარ მეფის გამზ.17, ბ.38, 0112, თბილისი (GE)

(72) ბადრი მაისურაძე (GE);
ზურაბ სიმონგულაშვილი (GE);
ვასილ სულაძე (GE);
მირიან მიქელაძე (GE);
გიორგი სიმონგულაშვილი (GE);
ირაკლი მაისურაძე (GE)

(54) ***დაყალიბებული კოქსის მიღების ხერხი***

(57) ხერხი ითვალისწინებს არაკოქსვადი და სუსტადშეცხობადი წვრილფრაქციული ნახშირებისა და შემკვრელის - 5-13% სულფიდსპირტული ბუყის, ბადაგის ან ხსნადი მინის ან მათი ნარევის 1:1 თანაფარდობით, - ნარევის დაყალიბებას ნედლი ბრიკეტების თერმული დამუშავებით 120-125°C ტემპერატურაზე და დაკოქსვას 850-900°C ტემპერატურაზე.

მუხლები: 1 დამოუკიდებელი

ცხრილი: 1

განყოფილება G

G 07

(10) AU 2009 11005 U **(51) Int. Cl. (2006)**
G 07 F 1/00

(21) AU 2008 011005 (22) 2008 12 09

(71) ვიქტორ ტროშინი (GE)
ქინძმარაულის შეს. 29, ბ.14, 0121, თბილისი (GE)

(72) ვიქტორ ტროშინი (GE)

(54) ***ლიფტის გამშვები მოწყობილობა***

(57) მოწყობილობა შეიცავს მონეტების მიმღებს A, მიკროამომრთველს B, რელესა C და მიკროამომრთველთან დაკავშირებულ ფირფიტას 7 ზამბარით 6. მონეტების მიმღებს აქვს შესასვლელი ნახვრეტი, დახრილი არხი და გამოსასვლელი ნახვრეტი ბასრი პირით 3. მიკროამომრთველი მასთან დაკავშირებული ფირფიტით დამაგრებულია მონეტების მიმღებზე მის მიმართ გადაადგილების შესაძლებლობით.

ფიგურა: 1

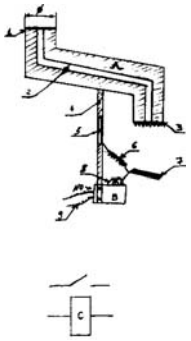

3. სამრეწველო ნიმუშები

3.1. განაცხადები

განაცხადები, რომლებზეც გათვალისწინებულია შედავება "საქპატენტის" სააპელაციო პალატაში, გამოქვეყნებიდან სამი თვის განმავლობაში.

---

(10) AD 2009 550 S **(51) 07-06, 09-03**
(21) AD 2009 000550 (22) 2009 06 25
(28) 3
(71) მიხეილ სიხარულიძე (GE)
გრიბოედოვის ქ. 25, 0108, თბილისი (GE)
(72) მიხეილ სიხარულიძე (GE)
(54) ***ბოთლის საჭერი***
(55) იხილეთ ნიშანთა ფერადი გამოსახულებანი (გვ.89)

---

(10) AD 2009 557 S **(51) 09-01**
(21) AD 2009 000557 (22) 2009 07 30
(28) 1
(71) ვაჟა ულარჯიშვილი (GE)
ბურძგლას ქ. 16, 0194, თბილისი (GE)
(72) ვაჟა ულარჯიშვილი (GE)
(54) ***ტიკი ჭვილთით***
(55) იხილეთ ნიშანთა ფერადი გამოსახულებანი (გვ. 89)

---

(10) AD 2009 535 S **(51) 09-02**
(21) AD 2009 000535 (22) 2009 04 27
(28) 1
(71) ოტკრიტოე აციონერნოე ობშესტვო "ნეფტიანაია კომპანია "როსნეფტ" (RU)
სოფიისკაია ნაბ., დ. 26/1, 115035,
მოსკოვი (RU)
(72) იან ვები (GB);
დომინიკ ბურკე (GB)
(74) შალვა გვარამაძე
(54) ***სახურავიანი კანისტრა***
(55)

---

(10) AD 2009 536 S **(51) 09-02**
(21) AD 2009 000536 (22) 2009 04 27
(28) 1
(71) ოტკრიტოე აციონერნოე ობშესტვო "ნეფტიანაია კომპანია "როსნეფტ" (RU)
სოფიისკაია ნაბ., დ. 26/1, 115035,
მოსკოვი (RU)
(72) იან ვები (GB);
დომინიკ ბურკე (GB)
(74) შალვა გვარამაძე
(54) ***სახურავიანი კანისტრა***

(55)

(10) AD 2009 545 S **(51) 09-03**
(21) AD 2009 000545 (22) 2009 05 28
(28) 2
(71) ოოო "არასო" (AM)
ს. პარტევის ქ. N8 , ერევანი (AM)
(72) ოგანეს პოგოსიანი (AM)
(74) ლილიანა დარახველიძე
(54) ***საფუთავი ტკბილი გამგის და სხვა საკვები პროდუქტებისათვის***
(55) იხილეთ ნიშანთა ფერადი გამოსახულებანი (გვ. 89)

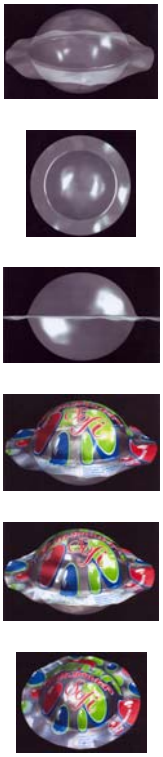

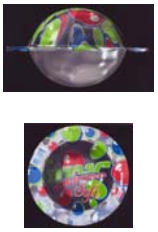

(10) AD 2009 537 S **(51) 09-07**
(21) AD 2009 000537 (22) 2009 04 27
(28) 1
(71) ოტკრიტოე აკციონერნოე ობშესტვო "ნეფტიანაია კომპანია "როსნეფტ" (RU)
სოფიისკაია ნაბ., დ. 26/1, 115035,
მოსკოვი (RU)
(72) იან ვები (GB);
დომინიკ ბურკე (GB)
(74) შალვა გვარამაძე
(54) ***სახურავი***
(55)

განყოფილება A

A 01

(11) P 2009 4775 B **(51) Int. Cl. (2006)**
A 01 G 1/00
A 01 G 1/06
(10) AP 2009 10452 A (44) 9(277)/2009
(21) AP 2007 010452
(22) 2007 12 24
(24) 2007 12 24
(73) გოგი ჭამიაშვილი (GE)
სოფ.გურჯაანი, 1500, გურჯაანი (GE)
(72) გოგი ჭამიაშვილი (GE)
(54) *ხეხილის ნერგების გამოყვანის ხერხი*

A 61

(11) P 2009 4767 B **(51) Int. Cl. (2006)**
A 61 K 39/39
A 61 P 31/00
A 61 P 37/08
A 61 P 35/00
(10) AP 2009 9419 A (44) 3(271)/2009
(21) AP 2004 009419
(22) 2004 10 29
(24) 2004 10 29
(31) 60/516,193
(32) 2003 10 30
(33) US
(86) PCT/US2004/036240, 2004 10 29
(73) ქოლი ფარმასეუტიკალ გმბჰ (DE)
ელიზაბეთ-სელბერტ-შტრასე 9, 40764
ლანგენფელდი (DE);
ქოლი ფარმასეუტიკალ გრუპ, ინკ. (US)
93 უორსესტერ სტრიტ, სუიტ 101,
უელსლი, მასაჩუსეტსი 02481 (US)
(72) ეუგენ ულმანი (DE);
იორგ ვოლმერი (DE);
ართურ მ. კრიეგი (US);
ბერნარდ ო.ნოლი (DE)
(74) შალვა გვარამაძე
(54) *C-კლასის ოლიგონუკლეოტიდის ანალოგები გაძლიერებული იმუნომასტიმულირებელი აქტივობით*

განყოფილება B

B 60

(11) P 2009 4774 B **(51) Int. Cl. (2006)**
B 60 P 3/41
(10) AP 2009 10332 A (44) 7(275)/2009
(21) AP 2007 010332
(22) 2007 10 23
(24) 2007 10 23
(73) ზაურ ბალამწარაშვილი (GE)
საბურთალოს ქ.37, ბ.12, 0160,
თბილისი (GE);
ზაურ ჩიტიძე (GE)
თარხნიშვილის ქ.16, ბ.19, 0179,
თბილისი (GE);
იგორ გელაშვილი (GE)
რუსთავის გზატკ. 28ა, ბ.1, 0165,
თბილისი (GE);
გივი კოკაია (GE)
წერეთლის გამზ. 8, ბ.48, 0112,
თბილისი (GE);
თამაზ მჭედლიშვილი (GE)
ტიციან ტაბიძის ქ.76, 0179,
თბილისი (GE);
დავით მოსულიშვილი (GE)
მეგობრობის გამზ. 41, 3700,
რუსთავი (GE)
(72) ზაურ ბალამწარაშვილი (GE);
ზაურ ჩიტიძე (GE);
იგორ გელაშვილი (GE);
გივი კოკაია (GE);
თამაზ მჭედლიშვილი (GE);
დავით მოსულიშვილი (GE)
(54) *მორსათრევი აგრეგატი*

---

(11) P 2009 4778 B **(51) Int. Cl. (2006)**
B 60 P 3/41
(10) AP 2009 10519 A (44) 7(275)/2009
(21) AP 2008 010519
(22) 2008 02 19
(24) 2008 02 19
(73) ზაურ ბალამწარაშვილი (GE)
საბურთალოს ქ.37, ბ.12, 0160,
თბილისი (GE);
ზაურ ჩიტიძე (GE)
თარხნიშვილის ქ.16, ბ.19, 0179,
თბილისი (GE);
იგორ გელაშვილი (GE)
რუსთავის გზატკ. 28ა, ბ.1, 0165,
თბილისი (GE);
რამაზ ტყემალაძე (GE)
სოფ. ეწერი, ჭიათურა (GE);
გიორგი ასანიძე (GE)
სოფ. მერევი, ჭიათურა (GE)
(72) ზაურ ბალამწარაშვილი (GE);
ზაურ ჩიტიძე (GE);
იგორ გელაშვილი (GE);
რამაზ ტყემალაძე (GE);
გიორგი ასანიძე (GE)
(54) *მორსათრევი თვითმტვირთავი აგრეგატი*

B 61

(11) P 2009 4776 B **(51) Int. Cl. (2006) B 61 B 7/00**
(10) AP 2009 10499 A (44) 7(275)/2009
(21) AP 2008 010499
(22) 2008 02 04
(24) 2008 02 04
(73) იგორ გელაშვილი (GE)
რუსთავის გზატკ. 28ა, ბ 1, 0165,
თბილისი (GE);
რამაზ ტყემალაძე (GE)
სოფ. ეწერი, ჭიათურა (GE);
ზაურ ბალამწარაშვილი (GE)
საბურთალოს ქ.37, ბ.12, 0160,
თბილისი (GE);
ზაურ ჩიტიძე (GE)
თარხნიშვილის ქ.16 ბ.19, 0109,
თბილისი (GE);
გიორგი ასანიძე (GE)
სოფ. მერევი, ჭიათურა (GE)
(72) იგორ გელაშვილი (GE);
რამაზ ტყემალაძე (GE);
ზაურ ბალამწარაშვილი (GE);
ზაურ ჩიტიძე (GE);
გიორგი ასანიძე (GE)
(54) *ხე-ტყის ორმხრივი საჰაერო საბაგირო მორსათრევი დანადგარი*

---

(11) P 2009 4779 B **(51) Int. Cl. (2006) B 61 B 7/00**
(10) AP 2009 10539 A (44) 7(275)/2009
(21) AP 2008 010539
(22) 2008 02 27
(24) 2008 02 27
(73) იგორ გელაშვილი (GE)
რუსთავის გზატკ. 28ა., ბ.1, 0165,
თბილისი (GE);
რამაზ ტყემალაძე (GE)
სოფ. ეწერი, ჭიათურა (GE);
ზაურ ბალამწარაშვილი (GE)
საბურთალოს ქ.37, ბ.12, 0160,
თბილისი (GE);
ზაურ ჩიტიძე (GE)
თარხნიშვილის ქ.16, ბ.19, 0109,
თბილისი (GE);
გიორგი ასანიძე (GE)
სტალინის ქ. 190, ჭიათურა (GE);
დავით მოსულიშვილი (GE)
მეგობრობის გამზ. 41, 3700,
რუსთავი (GE)
(72) იგორ გელაშვილი (GE);
რამაზ ტყემალაძე (GE);
ზაურ ბალამწარაშვილი (GE);
ზაურ ჩიტიძე (GE);
გიორგი ასანიძე (GE);
დავით მოსულიშვილი (GE)
(54) *ხე-ტყის ორმხრივი საჰაერო საბაგირო მორსათრევი დანადგარი*

B 63

(11) P 2009 4770 B **(51) Int. Cl. (2006) B 63 H 1/10**
(10) AP 2009 10011 A (44) 1(269)/2009
(21) AP 2007 010011
(22) 2007 04 26
(24) 2007 04 26
(73) არჩილ გეგუჩაძე (GE)
ჩეხოვის ქ. 25, 4616, ქუთაისი (GE);
ონისე ზივზივაძე (GE)
თაბუკაშვილის ქ. 98/39, 4616,
ქუთაისი (GE)
(72) არჩილ გეგუჩაძე (GE);
ონისე ზივზივაძე (GE)
(54) *მცურავი სატრანსპორტო საშუალება*

B 65

(11) P 2009 4777 B **(51) Int. Cl. (2006) B 65 G 25/08**
(10) AP 2009 10518 A (44) 7(275)/2009
(21) AP 2008 010518
(22) 2008 02 19
(24) 2008 02 19
(73) ზაურ ბალამწარაშვილი (GE)
საბურთალოს ქ. 37, ბ. 12,
თბილისი (GE);
ზაურ ჩიტიძე (GE)
თარხნიშვილის ქ.16, ბ.19, 0109,
თბილისი (GE);
იგორ გელაშვილი (GE)
რუსთავის გზატკეცილი 28ა ბ. 1, 0165,
თბილისი (GE);
პეტრე დუნდუა (GE)
შიო მღვიმელის ქ.6ა, ბ.8, 0179,
თბილისი (GE);
გიორგი ასანიძე (GE)
სოფ. მერევი, ჭიათურა (GE);
რამაზ ტყემალაძე (GE)
სოფ. ეწერი, ჭიათურა (GE)
(72) ზაურ ბალამწარაშვილი (GE);
ზაურ ჩიტიძე (GE);
იგორ გელაშვილი (GE);
პეტრე დუნდუა (GE);
გიორგი ასანიძე (GE);
რამაზ ტყემალაძე (GE)
(54) *ორნამენტის მოსაჭრელი ავტომატური ჩარხის ბიჯური კონვეიერი*

განყოფილება C

C 09

(11) P 2009 4766 B **(51) Int. Cl. (2006)**
C 09 D 1/00
C 09 D 195/00
C 08 L 95/00
(10) AP 2008 8068 A (44) 23(267)/2008
(21) AP 2002 005475
(22) 2002 08 09
(24) 2002 08 09
(31) 60/311, 419; 10/215,111
(32) 2001 08 09; 2002 08 08
(33) US; US
(86) PCT/US2002/025333, 2002 08 09
(73) შელლ კანადა ლიმიტედ (US)
კალგარი რისერჩ ცენტრ, 3655-36 სტრიტ, N .W, კალგარი ალბერტა, T2L 1Y8 (US)
(72) უილიამ ბეილი (US);
ნორმ პიუ (US)
(74) გიორგი ღვინჯილია
(54) *ბოგირდოვანი დანამატები საგზაო საფარის შემკვრელისათვის და მათი წარმოების ხერხი*

C 22

(11) P 2009 4771 B **(51) Int. Cl. (2006)**
C 22 B 47/00
(10) AP 2009 10215 A (44) 9(277)/2009
(21) AP 2007 010215
(22) 2007 08 06
(24) 2007 08 06
(73) გურამ ქაშაკაშვილი (GE)
პეკინის ქ. 2, ბ.24, 0171, თბილისი (GE);
ნუგზარ წერეთელი (GE)
ვარკეთილის მას., ზემო პლატო, II მკრ., 21კორპ., ბ.61, 0163, თბილისი (GE);
ბენო ქაშაკაშვილი (GE)
პეკინის ქ.2, ბ.24, 0171, თბილისი (GE);
ირაკლი ქაშაკაშვილი (GE)
ი.ჭავჭავაძის გამზ.19, ბ.11, 0179, თბილისი (GE);
სლავა მებონია (GE)
გლდანულა, კორპ. 3ა, ბ.55, 0153, თბილისი (GE)
(72) გურამ ქაშაკაშვილი (GE);
ნუგზარ წერეთელი (GE);
ბენო ქაშაკაშვილი (GE);
ირაკლი ქაშაკაშვილი (GE);
სლავა მებონია (GE)
(54) *ლითონური მანგანუმის გამოდნობის ხერხი*

(11) P 2009 4772 B **(51) Int. Cl. (2006)**
C 22 C 33/04
(10) AP 2009 10216 A (44) 9(277)/2009
(21) AP 2007 010216
(22) 2007 08 06
(24) 2007 08 06
(73) გურამ ქაშაკაშვილი (GE)
პეკინის ქ. 2, ბ.24, 0171, თბილისი (GE);
ნუგზარ წერეთელი (GE)
ვარკეთილის მას., ზემო პლატო, II მკრ., 21კორპ., ბ.61, 0163, თბილისი (GE);
თენგიზ სიგუა (GE)
ყიფშიძის ქ.18, ბ.2, 0162, თბილისი (GE);
ბენო ქაშაკაშვილი (GE)
პეკინის ქ.2, ბ.24, 0171, თბილისი (GE);
ირაკლი ქაშაკაშვილი (GE)
ი.ჭავჭავაძის გამზ.19, ბ.11, 0179, თბილისი (GE);
ვლადიმერ კლდიაშვილი (GE)
დიღმის მას., III კვარტ., კორპ.4, ბ.22, 0151, თბილისი (GE)
(72) გურამ ქაშაკაშვილი (GE);
ნუგზარ წერეთელი (GE);
თენგიზ სიგუა (GE);
ბენო ქაშაკაშვილი (GE);
ირაკლი ქაშაკაშვილი (GE);
ვლადიმერ კლდიაშვილი (GE)
(54) *სასაქონლო სილიკომანგანუმის გამოდნობის ხერხი*

(11) P 2009 4773 B **(51) Int. Cl. (2006)**
C 22 C 33/04
(10) AP 2009 10217 A (44) 9(277)/2009
(21) AP 2007 010217
(22) 2007 08 06
(24) 2007 08 06
(73) გურამ ქაშაკაშვილი (GE)
პეკინის ქ. 2, ბ.24, 0171, თბილისი (GE);
ნუგზარ წერეთელი (GE)
ვარკეთილის მას. ზემო/პლატო, II მკრ., 21კორპ., ბ.61, 0163, თბილისი (GE);
თენგიზ სიგუა (GE)
ყიფშიძის ქ.18, ბ.2, 0162, თბილისი (GE);
ბენო ქაშაკაშვილი (GE)
პეკინის ქ.2, ბ.24, 0171, თბილისი (GE);
ირაკლი ქაშაკაშვილი (GE)
ი.ჭავჭავაძის გამზ. N19, ბ.11, 380079, თბილისი (GE);
სლავა მებონია (GE)
გლდანულა, კორპ. 3ა, ბ.55, 0153, თბილისი (GE)
(72) გურამ ქაშაკაშვილი (GE);
ნუგზარ წერეთელი (GE);
თენგიზ სიგუა (GE);
ბენო ქაშაკაშვილი (GE);
ირაკლი ქაშაკაშვილი (GE);
სლავა მებონია (GE)

(54) *დაბალ- და საშუალონახშირბადიანი ფერომანგანუმის გამოდნობის ხერხი*

განყოფილება F

F 16

(11) P 2009 4769 B **(51) Int. Cl. (2006) F 16 D 53/00**
(10) AP 2009 10010 A (44) 1(269)/2009
(21) AP 2007 010010
(22) 2007 04 26
(24) 2007 04 26
(73) რევაზ ლორთქიფანიძე (GE)
იოანე პეტრიწის II ჩიხ., 7, 4607,
ქუთაისი (GE);
არჩილ გეგუჩაძე (GE)
ჩეხოვის ქ. 25, 4600, ქუთაისი (GE)
(72) რევაზ ლორთქიფანიძე (GE);
არჩილ გეგუჩაძე (GE)
(54) *დრეკადი ჭურო*

განყოფილება G

G 06

(11) P 2009 4768 B **(51) Int. Cl. (2006) G 06 F 21/00 G 06 F 13/00 H 04 L 9/00**
(10) AP 2009 9713 A (44) 5(273)/2009
(21) AP 2005 009713
(22) 2005 05 06
(24) 2005 05 06
(31) 60/573,789; 10/878,729
(32) 2004 05 24; 2004 06 28
(33) US; US
(86) PCT/US2005/016026, 2005 05 06
(73) ინტერდიჯიტალ ტექნოლოჯი
კორპორეიშენ (US)
300 დელავერ ავენიუ, სუიტ 527,
უილმინგტონი, DE 19801, (US)
(72) ედვარდ ლ. ჰეპლერი (US);
რობერტ გ. გაზდა (US)
(74) შალვა გვარამაძე
(54) *მრავალრეგისტრიანი მონაცემთა გადაადგილების კონტროლერი დაშიფვრის ოპერაციების ხელშესაწყობად*

5. სამრეწველო ნიმუშები

5.1. პატენტი სამრეწველო ნიმუშზე (მეორე პუბლიკაცია)

---

(11) D 2009 393 S **(51) 32-00**
(10) AD 2009 523 S (44) 9(277)/2009
(21) AD 2009 000523
(22) 2009 02 19
(24) 2009 02 19
(18) 2014 02 19
(31) 988951-0001
(32) 2008 08 19
(33) EM
(73) მარს, ინკორპორეიტიდ (US)
6885 ელმ სტრიტი, მაკლინი, ვირჯინია
22101-3883 (US)
(72) პოლ იენსენი (GB)
(74) გურამ ციციშვილი
(54) *გრაფიკული სიმბოლო*

---

6. სისტემური საძიებლები და შესაბამისობის ცხრილები
6.1. გამოგონებები
6.1.1. საერთაშორისო ჯლასიფიკაციის ინდექსთან განაცხადის გამოქვეყნების ნომრების შესაბამისობის ცხრილი

საერთაშორისო ჯლასიფიკაციის ინდექსი (51)	განაცხადის გამოქვეყნების ნომერი (10)
1	2
A 23 G 3/32	AP 2009 10453 A
A 23 L 2/00	AP 2009 10561 A
A 61 K 31/708; A 61 K 31/7084; A 61 K 31/4425; A 61 K 9/00; A 61 P 9/04; A 61 P 9/10; A 61 P 9/12; A 61 P 43/00	AP 2009 10398 A
A 61 M 15/00; B 65 D 75/36; B 65 B 61/02	AP 2009 10372 A
B 42 D 1/04; B 42 D 1/00; B 42 D 15/10	AP 2009 10205 A
B 64 C 27/32, 11/04	AP 2009 11151 A
C 04 B 26/00	AP 2009 10067 A
C 06 C 5/04	AP 2009 9354 A
C 07 C 253/30; C 07 C 255/03; C 07 C 227/18; C 07 D 207/04	AP 2009 9756 A
C 07 D 241/20; C 07 D 401/12; C 07 D 401/14; C 07 D 403/04; C 07 D 403/14	AP 2009 9887 A
E 01 B 29/22	AP 2009 10515 A
E 01 C 19/20	AP 2009 10408 A
G 08 B 25/08	AP 2009 10434 A
H 04 L 1/00; H 04 L 1/18; H 04 L 12/54	AP 2009 9732 A
H 04 L 12/56; H 04 W 72/12; H 04 W 36/02	AP 2009 9936 A
H 04 L 25/00	AP 2009 10381 A

6.1.2. განაცხადის გამოქვეყნების ნომრებთან საერთაშორისო ჯლასიფიკაციის ინდექსების შესაბამისობის ცხრილი

განაცხადის გამოქვეყნების ნომერი (10)	საერთაშორისო ჯლასიფიკაციის ინდექსი (51)
1	2
AP 2009 9354 A	C 06 C 5/04
AP 2009 9732 A	H 04 L 1/00; H 04 L 1/18; H 04 L 12/54
AP 2009 9756 A	C 07 C 253/30; C 07 C 255/03; C 07 C 227/18; C 07 D 207/04
AP 2009 9887 A	C 07 D 241/20; C 07 D 401/12; C 07 D 401/14; C 07 D 403/04; C 07 D 403/14
AP 2009 9936 A	H 04 L 12/56; H 04 W 72/12; H 04 W 36/02
AP 2009 10067 A	C 04 B 26/00
AP 2009 10205 A	B 42 D 1/04; B 42 D 1/00; B 42 D 15/10
AP 2009 10372 A	A 61 M 15/00; B 65 D 75/36; B 65 B 61/02
AP 2009 10381 A	H 04 L 25/00
AP 2009 10398 A	A 61 K 31/708; A 61 K 31/7084; A 61 K 31/4425; A 61 K 9/00; A 61 P 9/04; A 61 P 9/10; A 61 P 9/12; A 61 P 43/00
AP 2009 10408 A	E 01 C 19/20
AP 2009 10434 A	G 08 B 25/08
AP 2009 10453 A	A 23 G 3/32
AP 2009 10515 A	E 01 B 29/22
AP 2009 10561 A	A 23 L 2/00
AP 2009 11151 A	B 64 C 27/32, 11/04

6.2. სასარგებლო მოდელები

6.2.1. საერთაშორისო ჯლასიფიკაციის ინდექსთან განაცხადის გამოქვეყნების ნომრების შესაბამისობის ცხრილი

საერთაშორისო ჯლასიფიკაციის ინდექსი (51)	განაცხადის გამოქვეყნების ნომერი (10)
1	2
A 23 F 3/16; A 61 K 36/00	AU 2009 10815 U
A 61 K 8/18	AU 2009 11304 U
A 61 K 9/06	AU 2009 11174 U
B 61 F 5/38	AU 2009 11091 U
C 07 F 15/02; A 61 K 31/295	AU 2009 11303 U
C 10 B 45/02, 55/06	AU 2009 11085 U
G 07 F 1/00	AU 2009 11005 U

6.2.2. განაცხადის გამოქვეყნების ნომრებთან საერთაშორისო ჯლასიფიკაციის ინდექსების შესაბამისობის ცხრილი

განაცხადის გამოქვეყნების ნომერი (10)	საერთაშორისო ჯლასიფიკაციის ინდექსი (51)
1	2
AU 2009 10815 U	A 23 F 3/16; A 61 K 36/00
AU 2009 11005 U	G 07 F 1/00
AU 2009 11085 U	C 10 B 45/02, 55/06
AU 2009 11091 U	B 61 F 5/38
AU 2009 11174 U	A 61 K 9/06
AU 2009 11303 U	C 07 F 15/02; A 61 K 31/295
AU 2009 11304 U	A 61 K 8/18

6.3. სამრეწველო ნიმუშები

6.3.1. საერთაშორისო ჯლასიფიკაციის ინდექსთან განაცხადის გამოქვეყნების ნომრების შესაბამისობის ცხრილი

საერთაშორისო ჯლასიფიკაციის ინდექსი (51)	განაცხადის გამოქვეყნების ნომერი (10)
1	2
07-06, 09-03	AD 2009 550 S
09-01	AD 2009 557 S
09-02	AD 2009 535 S
09-02	AD 2009 536 S
09-03	AD 2009 545 S
09-07	AD 2009 537 S

6.3.2. განაცხადის გამოქვეყნების ნომრებთან საერთაშორისო კლასიფიკაციის ინდექსების შესაბამისობის ცხრილი

განაცხადის გამოქვეყნების ნომერი (10)	საერთაშორისო კლასიფიკაციის ინდექსი (51)
1	2
AD 2009 535 S	09-02
AD 2009 536 S	09-02
AD 2009 537 S	09-07
AD 2009 545 S	09-03
AD 2009 550 S	07-06, 09-03
AD 2009 557 S	09-01

6.4. გამოგონებები (მეორე პუბლიკაცია)

6.4.1. საერთაშორისო კლასიფიკაციის ინდექსთან განაცხადის პატენტისა და გამოქვეყნების ნომრების შესაბამისობის ცხრილი

საერთაშორისო კლასიფიკაციის ინდექსი (51)	პატენტის ნომერი (11)	განაცხადის გამოქვეყნების ნომერი (10)
1	2	3
A 01 G 1/00; A 01 G 1/06	P 2009 4775 B	AP 2009 10452 A
A 61 K 39/39; A 61 P 31/00, 37/08, 35/00	P 2009 4767 B	AP 2009 9419 A
B 60 P 3/41	P 2009 4774 B	AP 2009 10332 A
B 60 P 3/41	P 2009 4778 B	AP 2009 10519 A
B 61 B 7/00	P 2009 4776 B	AP 2009 10499 A
B 61 B 7/00	P 2009 4779 B	AP 2009 10539 A
B 63 H 1/10	P 2009 4770 B	AP 2009 10011 A
B 65 G 25/08	P 2009 4777 B	AP 2009 10518 A
C 09 D 1/00, 195/00; C 08 L 95/00	P 2009 4766 B	AP 2008 8068 A
C 22 B 47/00	P 2009 4771 B	AP 2009 10215 A
C 22 C 33/04	P 2009 4772 B	AP 2009 10216 A
C 22 C 33/04	P 2009 4773 B	AP 2009 10217 A
F 16 D 53/00	P 2009 4769 B	AP 2009 10010 A
G 06 F 21/00; G 06 F 13/00; H 04 L 9/00	P 2009 4768 B	AP 2009 9713 A

6.4.2. პატენტის ნომერთან განაცხადის გამოქვეყნების ნომრისა და საერთაშორისო კლასიფიკაციის ინდექსების შესაბამისობის ცხრილი

პატენტის ნომერი (11)	განაცხადის გამოქვეყნების ნომერი (10)	საერთაშორისო კლასიფიკაციის ინდექსი (51)
1	2	3
P 2009 4766 B	AP 2008 8068 A	C 09 D 1/00, 195/00; C 08 L 95/00
P 2009 4767 B	AP 2009 9419 A	A 61 K 39/39; A 61 P 31/00, 37/08, 35/00
P 2009 4768 B	AP 2009 9713 A	G 06 F 21/00; G 06 F 13/00; H 04 L 9/00
P 2009 4769 B	AP 2009 10010 A	F 16 D 53/00
P 2009 4770 B	AP 2009 10011 A	B 63 H 1/10
P 2009 4771 B	AP 2009 10215 A	C 22 B 47/00
P 2009 4772 B	AP 2009 10216 A	C 22 C 33/04
P 2009 4773 B	AP 2009 10217 A	C 22 C 33/04
P 2009 4774 B	AP 2009 10332 A	B 60 P 3/41
P 2009 4775 B	AP 2009 10452 A	A 01 G 1/00; A 01 G 1/06
P 2009 4776 B	AP 2009 10499 A	B 61 B 7/00

1	2	3
P 2009 4777 B	AP 2009 10518 A	B 65 G 25/08
P 2009 4778 B	AP 2009 10519 A	B 60 P 3/41
P 2009 4779 B	AP 2009 10539 A	B 61 B 7/00

6.4.3. განაცხადის ნომერთან, განაცხადის გამოქვეყნების ნომრისა და პატენტის ნომრის შესაბამისობის ცხრილი

განაცხადის ნომერი (21)	განაცხადის გამოქვეყნების ნომერი (10)	პატენტის ნომერი (11)
1	2	3
AP 2002 005475	AP 2008 8068 A	P 2008 4766 B
AP 2004 009419	AP 2009 9419 A	P 2009 4767 B
AP 2005 009713	AP 2009 9713 A	P 2009 4768 B
AP 2007 010010	AP 2009 10010 A	P 2009 4769 B
AP 2007 010011	AP 2009 10011 A	P 2009 4770 B
AP 2007 010215	AP 2009 10215 A	P 2009 4771 B
AP 2007 010216	AP 2009 10216 A	P 2009 4772 B
AP 2007 010217	AP 2009 10217 A	P 2009 4773 B
AP 2007 010332	AP 2009 10332 A	P 2009 4774 B
AP 2007 010452	AP 2009 10452 A	P 2009 4775 B
AP 2008 010499	AP 2009 10499 A	P 2009 4776 B
AP 2008 010518	AP 2009 10518 A	P 2009 4777 B
AP 2008 010519	AP 2009 10519 A	P 2009 4778 B
AP 2008 010539	AP 2009 10539 A	P 2009 4779 B

6.5. სამრეწველო ნიმუშები (მეორე პუბლიკაცია)

6.5.1. საერთაშორისო კლასიფიკაციის ინდექსთან განაცხადის პატენტისა და გამოქვეყნების ნომრების შესაბამისობის ცხრილი

საერთაშორისო კლასიფიკაციის ინდექსი (51)	პატენტის ნომერი (11)	განაცხადის გამოქვეყნების ნომერი (10)
1	2	3
32-00	D 2009 393 S	AD 2009 523 S

6.5.2. პატენტის ნომერთან განაცხადის გამოქვეყნების ნომრისა და საერთაშორისო კლასიფიკაციის ინდექსების შესაბამისობის ცხრილი

პატენტის ნომერი (11)	განაცხადის გამოქვეყნების ნომერი (10)	საერთაშორისო კლასიფიკაციის ინდექსი (51)
1	2	3
D 2009 393 S	AD 2009 523 S	32-00

6.5.3. განაცხადის ნომერთან, განაცხადის გამოქვეყნების ნომრისა და პატენტის ნომრის შესაბამისობის ცხრილი

განაცხადის ნომერი (21)	განაცხადის გამოქვეყნების ნომერი (10)	პატენტის ნომერი (11)
1	2	3
AD 2009 000523	AD 2009 523 S	D 2009 393 S

7. ოფიციალური შეტყობინება
7.1. პატენტები, რომლებზედაც გამოტანილია ძალის დაკარგვის გადაწყვეტილება (30 07 2009 – 30 08 2009)
7.2. გამოგონებები

№	საიდენტიფიკაციო ნომერი	რეგისტრაციის ნომერი	ვადის გასვლის თარიღი
1	2	3	4
1.	394	336(4830755)	2010 12 08
2.	1375	1310	2008 07 31
3.	4199	1779	2008 08 21
4.	4700	2719	2008 08 11
5.	6051	3393	2008 08 13
6.	6566	3186	2008 08 07
7.	6567	3185	2008 08 07
8.	6590	3388	2008 08 23
9.	7055	3946	2008 08 15
10.	7056	3753	2008 08 15
11.	7087	3465	2008 08 19
12.	8043	4027	2008 08 05
13.	8076	3868	2008 08 15
14.	8641	4134	2008 08 07
15.	8918	3963	2008 07 29
16.	8923	4061	2008 08 05
17.	8932	3904	2008 08 09
18.	9415	4108	2008 08 08
19.	9549	4281	2008 07 28
20.	9556	4398	2008 08 01

7.3. სასარგებლო მოდელები

№	საიდენტიფიკაციო ნომერი	რეგისტრაციის ნომერი	ვადის გასვლის თარიღი
1	2	3	4
1.	8351	1200	2008 08 05
2.	8352	1201	2008 08 05
3.	8353	1155	2008 08 06
4.	8377	1207	2008 08 25
5.	8921	1268	2008 08 05
6.	8922	1269	2008 08 05
7.	8936	1257	2008 08 11
8.	9553	1373	2008 07 31
9.	9554	1374	2008 07 31
10.	9571	1353	2008 08 08

7.4. სამრეწველო ნიმუშები

№	საიდენტიფიკაციო ნომერი	რეგისტრაციის ნომერი	ვადის გასვლის თარიღი
1	2	3	4
1.	103	80	2008 07 28

სასაქონლო ნიშნები

ბიულეტენში გამოქვეყნებული კოდები

M - სასაქონლო ნიშანი

(210) - AM 0000 000000 - განაცხადის ნომერი;

(260) -AAM 0000 00000 A - განაცხადის გამოქვეყნების ნომერი;

(111) - M 0000 00000 R - რეგისტრაციის ნომერი;

(111) -MMM0000 00000 Rn - მომდევნო ვადით რეგისტრაციის ნომერი;

სადაც n = 1,2,3...

(111) - M 0000 00000 R(P) - რეგისტრაციის ნომერი ნიშანზე უფლების ნაწილობრივი გადაცემისას.

ბიბლიოგრაფიული მონაცემების საიდენტიფიკაციო კოდები

(111) - რეგისტრაციის ნომერი;

(151) - რეგისტრაციის თარიღი;

(156) - რეგისტრაციის ვადის გაგრძელების თარიღი;

(181) - რეგისტრაციის ვადის გასვლის სავარაუდო თარიღი;

(186) - ვადის გაგრძელების გასვლის სავარაუდო თარიღი;

(210) - განაცხადის ნომერი;

(220) - განაცხადის შეტანის თარიღი;

(230) - საგამოფენო მონაცემები;

(260) - ნომერი განაცხადისა, რომელზედაც გამოტანილია ექსპერტიზის დადებითი გადაწყვეტილება რეგისტრაციის შესახებ (გამოქვეყნების ნომერი);

(310) - პირველი განაცხადის ნომერი;

(320) - პირველი განაცხადის შეტანის თარიღი;

(330) - პირველი განაცხადის მიმღები ეროვნული ან რეგიონული უწყების ან ორგანიზაციის საიდენტიფიკაციო კოდი;

(511) - საქონლისა და მომსახურების საერთაშორისო კლასიფიკაცია სასაქონლო ნიშნის რეგისტრაციისათვის და/ან კლასიფიცირებული საქონლისა და/ან მომსახურების ჩამონათვალი;

(531) - სასაქონლო ნიშნის გამოსახულებითი ელემენტების აღწერა სასაქონლო ნიშნების გამოსახულებითი ელემენტების საერთაშორისო კლასიფიკაციის (ვენის კლასიფიკაცია) მიხედვით;

(540) - ნიშნის გამოსახულება;

(550) - სასაქონლო ნიშნის ტიპი ან სახეობა;

(580) - განაცხადსა და ნიშნის რეგისტრაციასთან დაკავშირებული ყველა სახის ცვლილებაზე ჩანაწერის შეტანის თარიღი;

(591) - ინფორმაცია განცხადებულ ფერებზე;

(731) - განმცხადებლის სახელი და მისამართი;

(732) - მფლობელის სახელი და მისამართი;

(740) - წარმომადგენლის სახელი და მისამართი;

(750) - მიმოწერის მისამართი;

(770) - ცვლილებამდე განმცხადებლის ან მფლობელის სახელი და მისამართი უფლების გადაცემის შემთხვევაში;

(771) - ცვლილებამდე განმცხადებლის ან მფლობელის სახელი და მისამართი უფლების გადაცემის გარეშე;

(791) - ლიცენზიატის სახელი და მისამართი;

(800) - სასაქონლო ნიშნის რეგისტრაციის მონაცემები ნიშნების საერთაშორისო რეგისტრაციის მადრიდის ხელშეკრულებასთან დაკავშირებული პროტოკოლის მიხედვით (საერთაშორისო რეგისტრაციის ნომერი)

ორასოიანი კოდები და მათი შესაბამისი სახელმწიფოების, საერთაშორისო და რეგიონალური ორგანიზაციების დასახელება (ისმოს სტანდარტი 3)

AD	ანდორა
AE	არაბთა გაერთიანებული საამიროები
AF	ავღანეთი
AG	ანტიგუა და ბარბუდა
AI	ანგილია
AL	ალბანეთი
AM	სომხეთი
AN	ანტილის კუნძულები (ნიდერლანდები)
AO	ანგოლა
AP	საწარმოო საკუთრების აფრიკის რეგიონალური ორგანიზაცია
AR	არგენტინა
AT	ავსტრია
AU	ავსტრალია
AW	არუბა
AZ	აზერბაიჯანი
BA	ბოსნია და ჰერცეგოვინა
BB	ბარბადოსი
BD	ბანგლადეში
BE	ბელგია
BF	ბურკინა-ფასო
BG	ბულგარეთი
BH	ბაჰრეინი
BI	ბურუნდი
BJ	ბენინი
BM	ბერმუდის კუნძულები
BN	ბრუნეი-დარუსალამი
BO	ბოლივია
BR	ბრაზილია
BS	ბაჰამის კუნძულები
BT	ბჰუტანი
BV	ბუვეტის კუნძულები
BW	ბოტსვანა
BX	ბენელუქსის სასაქონლო ნიშნების უწყება (BBM) და ბენელუქსის სამრეწველო ნიშნების უწყება (BBDM)
BY	ბელორუსია
BZ	ბელიზი
CA	კანადა
CD	კონგოს დემოკრატიული რესპ.
CF	ცენტრალური აფრიკის რესპ.
CG	კონგო
CH	შვეიცარია
CI	კოტ_დ' ივუარი
CK	კუკის კუნძულები
CL	ჩილე
CM	კამერუნი
CN	ჩინეთი
CO	კოლუმბია

CR	კოსტა-რიკა
CU	კუბა
CV	მწვანე კონცხის კუნძულები
CY	კვიპროსი
CZ	ჩეხიის რესპუბლიკა
DE	გერმანია
DJ	ჯიბუტი
DK	დანია
DM	დომინიკა
DO	დომინიკელთა რესპუბლიკა
DZ	ალჟირი
EA	ევრაზიის საპატენტო ორგანიზაცია (EAPO)
EC	ეკვადორი
EE	ესტონეთი
EG	ეგვიპტე
EH	დასავლეთი საჰარა
EM	შინაგანი ბაზრის ჰარმონიზაციის უწ-ყება (სასაქონლო ნიშნები და სამრეწ-ველო ნიმუშები (OHIM)
EP	ევროპის საპატენტო უწყება
ER	ერიტრეა
ES	ესპანეთი
ET	ეთიოპია
FI	ფინეთი
FJ	ფიჯი
FK	ფოლკლენდის კუნძულები
FO	ფარერის კუნძულები
FR	საფრანგეთი
GA	გაბონი
GB	დიდი ბრიტანეთი
GD	გრენლანდია
GE	საქართველო
GH	განა
GI	გიბრალტარი
GL	გრენლანდია
GM	გამბია
GN	გვინეა
GQ	ეკვატორული გვინეა
GR	საბერძნეთი
GS	სამხრეთი ჯორჯია და სამხრეთი სენდვიჩის კუნძულები
GT	გვატემალა
GW	გვინეა-ბისაუ
GY	გაიანა
HK	ჰონკონგი
HN	ჰონდურასი
HR	ხორვატია
HT	ჰაიტი
HU	უნგრეთი
IB	ინტელექტუალური საკუთრების მსოფლიო ორგანიზაციის ისმო (WIPO) საერთაშორისო ბიურო
ID	ინდონეზია
IE	ირლანდია
IL	ისრაელი
IN	ინდოეთი
IQ	ერაყი
IR	ირანის ისლამური რესპუბლიკა
IS	ისლანდია
IT	იტალია
JM	იამაიკა
JO	იორდანია
JP	იაპონია
KE	კენია
KG	ყირგიზეთი
KH	კამბოჯია
KI	კირიბატი
KM	კომორის კუნძულები
KN	სენტ-კიტსი და ნევისი
KP	კორეის სახალხო დემოკრატი-ული რესპუბლიკა
KR	კორეის რესპუბლიკა
KW	კუვეიტი
KY	კაიმანის კუნძულები
KZ	ყაზახეთი
LA	ლაოსი
LB	ლიბანი
LC	სენტ-ლუსია
LI	ლიხტენშტაინი
LK	შრი-ლანკა
LR	ლიბერია
LS	ლესოტო
LT	ლიტვა
LU	ლუქსემბურგი
LV	ლატვია
LY	ლიბია
MA	მაროკო
MC	მონაკო

MD	მოლდავეთი
MG	მადაგასკარი
MK	მაკედონია ყოფილი იუგოსლავია
ML	მალი
MM	მიანმა
MN	მონღოლეთი
MO	მაკაო
MP	ჩრდ. მარიანას კუნძულები
MR	მავრიტანია
MS	მონსერატი
MT	მალტა
MU	მავრიკია
MV	მალდივის კუნძულები
MX	მექსიკა
MW	მალავი
MY	მალაიზია
MZ	მოზამბიკი
NA	ნამიბია
NE	ნიგერი
NG	ნიგერია
NI	ნიკარაგუა
NL	ნიდერლანდები
NO	ნორვეგია
NP	ნეპალი
NR	ნაურუ
NZ	ახალი ზელანდია
OA	აფრიკის ინტელექტუალური საკუთრების ორგანიზაცია (OAPI)
OM	ომანი
PA	პანამა
PE	პერუ
PG	პაპუა-ახალი გვინეა
PH	ფილიპინები
PK	პაკისტანი
PL	პოლონეთი
PT	პორტუგალია
PW	პალაუ
PY	პარაგვაი
QA	კატარი
RO	რუმინეთი
RU	რუსეთის ფედერაცია
RW	რუანდა
SA	საუდის არაბეთი
SB	სოლომონის კუნძულები
SC	სეიშელის კუნძულები
SD	სუდანი
SE	შვედეთი
SG	სინგაპური
SH	წმინდა ელენეს კუნძული
SL	სლოვენია
SK	სლოვაკია
SL	სიერა-ლეონე
SM	სან-მარინო
SN	სენეგალი
SO	სომალი
SR	სურინამი
ST	სან-ტომე და პრინსიპი
SV	სალვადორი
SY	სირია
SZ	სვაზილენდი
TC	თერქსის და კაიკოსის კუნძულები
TD	ჩადი
TG	ტოგო
TH	ტაილანდი
TJ	ტაჯიკეთი
TM	თურქმენეთი
TN	ტუნისი
TO	ტონგა
TP	აღმოსავლეთი ტიმორი
TR	თურქეთი
TT	ტრინიდადი და ტობაგო
TV	ტუვალუ
TW	ტაივანი, ჩინეთის პროვინცია
TZ	ტანზანია
UA	უკრაინა
UG	უგანდა
US	აშშ
UY	ურუგვაი
UZ	უზბეკეთი
VA	ვატიკანი
VC	სენტ-ვინსენტი და გრენადინები
VE	ვენესუელა
VG	ვირჯინის კუნძულები (ბრიტანეთი)
VN	ვიეტნამი
VU	ვანუატუ
WO	WIPO-ინტელექტუალური საკუთ-რების მსოფლიო ორგანიზაცია
WS	სამოა
YE	იემენი
YU	იუგოსლავია
ZA	სამხრეთი აფრიკა
ZM	ზამბია
ZW	ზიმბაბვე

(260) AM 2009 47803 A
(800) 953501
(151) 2007 05 07
(181) 2017 05 07
(511) 38

---

(260) AM 2009 48294 A
(800) 958776
(151) 2007 08 03
(181) 2017 08 03
(511) 06, 07, 09, 12, 19, 21, 39, 40, 41, 42

---

(260) AM 2009 49797 A
(800) 968918
(151) 2008 04 24
(181) 2018 04 24
(511) 14, 18, 25, 35

---

(260) AM 2009 49798 A
(800) 968937
(151) 2008 05 19
(181) 2018 05 19
(511) 07, 12

---

(260) AM 2009 49799 A
(800) 968963
(151) 2008 06 20
(181) 2018 06 20
(511) 30

---

(260) AM 2009 49800 A
(800) 969026
(151) 2008 06 05
(181) 2018 06 05
(511) 05

---

(260) AM 2009 49801 A
(800) 969027
(151) 2008 06 05
(181) 2018 06 05
(511) 05

---

(260) AM 2009 49802 A
(800) 969044
(151) 2008 07 10
(181) 2018 07 10
(511) 09

---

(260) AM 2009 49803 A
(800) 969052
(151) 2007 06 28
(181) 2017 06 28
(511) 06, 07, 08, 09, 11, 17, 19, 37

---

(260) AM 2009 49805 A
(800) 969087
(151) 2008 04 18
(181) 2018 04 18
(511) 29

---

(260) AM 2009 49806 A
(800) 969111
(151) 2008 06 24
(181) 2018 06 24
(511) 41

---

(260) AM 2009 49807 A
(800) 969112
(151) 2008 06 24
(181) 2018 06 24
(511) 41

---

(260) AM 2009 49808 A
(800) 969118
(151) 2008 06 25
(181) 2018 06 25
(511) 41

---

(260) AM 2009 49809 A
(800) 969129
(151) 2008 06 27
(181) 2018 06 27
(511) 25

---

(260) AM 2009 49930 A
(800) 968337
(151) 2008 06 11
(181) 2018 06 11
(511) 03

---

(260) AM 2009 49931 A
(800) 968340
(151) 2008 06 19
(181) 2018 06 19
(511) 03

---

(260) AM 2009 49932 A
(800) 968343
(151) 2008 06 06
(181) 2018 06 06
(511) 05

---

(260) AM 2009 49934 A
(800) 968351
(151) 2008 06 02
(181) 2018 06 02
(511) 29, 30

---

(260) AM 2009 49937 A
(800) 486162
(151) 2004 06 18
(181) 2014 06 18
(511) 06

---

(260) AM 2009 49938 A
(800) 531923
(151) 1998 11 30
(181) 2008 11 30
(511) 05

---

(260) AM 2009 49939 A
(800) 531925
(151) 1998 11 30
(181) 2008 11 30
(511) 05

---

(260) AM 2009 49940 A
(800) 643605
(151) 2005 10 03
(181) 2015 10 03
(511) 29

---

(260) AM 2009 49941 A
(800) 647566
(151) 2005 08 02
(181) 2015 08 02
(511) 30

---

(260) AM 2009 49942 A
(800) 649355
(151) 2006 01 22
(181) 2016 01 22
(511) 05

---

(260) AM 2009 49943 A
(800) 670379
(151) 2007 04 02
(181) 2017 04 02
(511) 05

---

(260) AM 2009 49944 A
(800) 678846
(151) 2007 08 13
(181) 2017 08 13
(511) 03

---

(260) AM 2009 49945 A
(800) 685674
(151) 2007 11 28
(181) 2017 11 28
(511) 06, 09

---

(260) AM 2009 49946 A
(800) 686619
(151) 2007 12 10
(181) 2017 12 10
(511) 05

---

(260) AM 2009 50009 A
(800) 969636
(151) 2008 05 07
(181) 2018 05 07
(511) 05

---

(260) AM 2009 50010 A
(800) 969638
(151) 2008 05 07
(181) 2018 05 07
(511) 05

---

(260) AM 2009 50011 A
(800) 969659
(151) 2008 05 16
(181) 2018 05 16
(511) 05

---

(260) AM 2009 50012 A
(800) 969713
(151) 2008 06 18
(181) 2018 06 18
(511) 04

---

(260) AM 2009 50013 A
(800) 969714
(151) 2008 06 18
(181) 2018 06 18
(511) 04

---

(260) AM 2009 50014 A
(800) 969715
(151) 2008 06 18
(181) 2018 06 18
(511) 04

---

(260) AM 2009 50015 A
(800) 969716
(151) 2008 06 18
(181) 2018 06 18
(511) 04

---

(260) AM 2009 50016 A
(800) 969718
(151) 2008 06 18
(181) 2018 06 18
(511) 04

---

(260) AM 2009 50017 A
(800) 969719
(151) 2008 06 18
(181) 2018 06 18
(511) 04

---

(260) AM 2009 50018 A
(800) 969720
(151) 2008 06 18
(181) 2018 06 18
(511) 04

---

(260) AM 2009 50019 A
(800) 969721
(151) 2008 06 18
(181) 2018 06 18
(511) 04

---

(260) AM 2009 50020 A
(800) 969722
(151) 2008 06 18
(181) 2018 06 18
(511) 04

---

(260) AM 2009 50022 A
(800) 969724
(151) 2008 06 18
(181) 2018 06 18
(511) 04

---

(260) AM 2009 50023 A
(800) 969725
(151) 2008 06 18
(181) 2018 06 18
(511) 04

---

(260) AM 2009 50024 A
(800) 969726
(151) 2008 06 18
(181) 2018 06 18
(511) 04

---

(260) AM 2009 50025 A
(800) 969735
(151) 2008 06 17
(181) 2018 06 17
(511) 09, 16, 35, 36, 37, 38, 42, 45

---

(260) AM 2009 50168 A
(800) 971939
(151) 2007 11 08
(181) 2017 11 08
(511) 07, 12, 16

---

(260) AM 2009 50191 A
(800) 972027
(151) 2008 05 30
(181) 2018 05 30
(511) 25

---

(260) AM 2009 50192 A
(800) 972030
(151) 2008 07 11
(181) 2018 07 11
(511) 05

---

(260) AM 2009 50193 A
(800) 972031
(151) 2008 06 17
(181) 2018 06 17
(511) 25

---

(260) AM 2009 50194 A
(800) 972044
(151) 2008 07 01
(181) 2018 07 01
(511) 14

---

(260) AM 2009 50195 A
(800) 972071
(151) 2007 12 31
(181) 2017 12 31
(511) 21

---

(260) AM 2009 50196 A
(800) 972075
(151) 2008 04 25
(181) 2018 04 25
(511) 43

---

(260) AM 2009 50197 A
(800) 972078
(151) 2007 07 16
(181) 2017 07 16
(511) 29, 30

---

(260) AM 2009 50198 A
(800) 972084
(151) 2007 10 16
(181) 2017 10 16
(511) 10, 18, 20, 21, 25

---

(260) AM 2009 50199 A
(800) 972096
(151) 2008 01 21
(181) 2018 01 21
(511) 09, 11

---

(260) AM 2009 50200 A
(800) 972101
(151) 2008 02 25
(181) 2018 02 25
(511) 29, 30, 32, 33, 35, 43

---

(260) AM 2009 50201 A
(800) 972113
(151) 2008 02 21
(181) 2018 02 21
(511) 09, 14, 16, 35, 36, 41, 42, 45

---

(260) AM 2009 50202 A
(800) 972141
(151) 2008 04 18
(181) 2018 04 18
(511) 18, 24, 25

---

(260) AM 2009 50204 A
(800) 972143
(151) 2008 05 05
(181) 2018 05 05
(511) 24, 25

---

(260) AM 2009 50205 A
(800) 972149
(151) 2008 04 22
(181) 2018 04 22
(511) 18, 25, 35

---

(260) AM 2009 50206 A
(800) 972172
(151) 2008 07 23
(181) 2018 07 23
(511) 15

---

(260) AM 2009 50207 A
(800) 972173
(151) 2008 07 23
(181) 2018 07 23
(511) 15

---

(260) AM 2009 50208 A
(800) 972178
(151) 2008 06 27
(181) 2018 06 27
(511) 10

---

(260) AM 2009 50210 A
(800) 681662
(151) 2007 09 11
(181) 2017 09 11
(511) 05

---

(260) AM 2009 50211 A
(800) 781851
(151) 2002 04 22
(181) 2012 04 22
(511) 25

---

(260) AM 2009 50213 A
(800) 818430
(151) 2004 01 23
(181) 2014 01 23
(511) 05, 16

---

(260) AM 2009 50214 A
(800) 888090
(151) 2005 11 19
(181) 2015 11 19
(511) 05

---

(260) AM 2009 50215 A
(800) 909392
(151) 2006 12 07
(181) 2016 12 07
(511) 05

---

(260) AM 2009 50216 A
(800) 944821
(151) 2007 09 13
(181) 2017 09 13
(511) 16, 21, 25, 26, 28, 41

---

(260) AM 2009 50217 A
(800) 970020
(151) 2008 06 11
(181) 2018 06 11
(511) 29, 30, 43

---

(260) AM 2009 50218 A
(800) 970037
(151) 2008 02 04
(181) 2018 02 04
(511) 01, 02, 03, 04, 05, 35

---

(260) AM 2009 50219 A
(800) 970068
(151) 2008 05 20
(181) 2018 05 20
(511) 02, 11, 35

---

(260) AM 2009 50220 A
(800) 970083
(151) 2007 10 02
(181) 2017 10 02
(511) 09, 16, 28, 35, 38, 41

---

(260) AM 2009 50221 A
(800) 970085
(151) 2007 08 31
(181) 2017 08 31
(511) 06, 09, 11, 19, 20, 35

---

(260) AM 2009 50290 A
(800) 972197
(151) 2008 05 27
(181) 2018 05 27
(511) 07

---

(260) AM 2009 50293 A
(800) 972240
(151) 2007 11 23
(181) 2017 11 23
(511) 05, 09, 16, 35, 36, 38, 41, 42, 44

---

(260) AM 2009 50294 A
(800) 972243
(151) 2007 11 09
(181) 2017 11 09
(511) 03, 05, 10, 35, 44

---

(260) AM 2009 50297 A
(800) 972253
(151) 2008 02 11
(181) 2018 02 11
(511) 18, 25

---

(260) AM 2009 50301 A
(800) 972256
(151) 2008 02 26
(181) 2018 02 26
(511) 11

---

(260) AM 2009 50302 A
(800) 972298
(151) 2008 07 14
(181) 2018 07 14
(511) 09

---

(260) AM 2009 50303 A
(800) 972304
(151) 2008 06 13
(181) 2018 06 13
(511) 03

---

(260) AM 2009 50304 A
(800) 972305
(151) 2008 06 13
(181) 2018 06 13
(511) 03

---

(260) AM 2009 50305 A
(800) 972306
(151) 2008 06 13
(181) 2018 06 13
(511) 03

---

(260) AM 2009 50306 A
(800) 972308
(151) 2008 05 23
(181) 2018 05 23
(511) 18

---

(260) AM 2009 50307 A
(800) 972332
(151) 2008 07 01
(181) 2018 07 01
(511) 01, 05, 31

---

(260) AM 2009 50374 A
(800) 691869
(151) 2008 03 31
(181) 2018 03 31
(511) 14

---

(260) AM 2009 50377 A
(800) 731850
(151) 2000 03 21
(181) 2010 03 21
(511) 26

---

(260) AM 2009 50378 A
(800) 815417
(151) 2003 10 02
(181) 2013 10 02
(511) 05, 35, 42

---

(260) AM 2009 50379 A
(800) 819718
(151) 2004 01 16
(181) 2014 01 16
(511) 05

---

(260) AM 2009 50380 A
(800) 828334
(151) 2003 10 20
(181) 2013 10 20
(511) 36

---

9. ოფიციალური შეტყობინება
9.1. სასაქონლო ნიშნის სამართლებრივი სტატუსის ცვლილებები
9.1.1. სასაქონლო ნიშნის რეგისტრაციის გაუქმება ან ბათილად ცნობა

(111) M 1998 10001 R
(141) 2009-01-09, არ არის გადახდილი
რეგისტრაციის შემდგომი 10 წლით
გაგრძელების საფასური

(111) M 1998 10003 R
(141) 2009-01-09, არ არის გადახდილი
რეგისტრაციის შემდგომი 10 წლით
გაგრძელების საფასური

(111) M 1998 10004 R
(141) 2009-01-09, არ არის გადახდილი
რეგისტრაციის შემდგომი 10 წლით
გაგრძელების საფასური

(111) M 1998 10005 R
(141) 2009-01-09, არ არის გადახდილი
რეგისტრაციის შემდგომი 10 წლით
გაგრძელების საფასური

(111) M 1998 10006 R
(141) 2009-01-09, არ არის გადახდილი
რეგისტრაციის შემდგომი 10 წლით
გაგრძელების საფასური

(111) M 1998 10007 R
(141) 2009-01-09, არ არის გადახდილი
რეგისტრაციის შემდგომი 10 წლით
გაგრძელების საფასური

(111) M 1998 10008 R
(141) 2009-01-09, არ არის გადახდილი
რეგისტრაციის შემდგომი 10 წლით
გაგრძელების საფასური

(111) M 1998 10009 R
(141) 2009-01-09, არ არის გადახდილი
რეგისტრაციის შემდგომი 10 წლით
გაგრძელების საფასური

(111) M 1998 10011 R
(141) 2009-01-09, არ არის გადახდილი
რეგისტრაციის შემდგომი 10 წლით
გაგრძელების საფასური

(111) M 1998 10012 R
(141) 2009-01-09, არ არის გადახდილი
რეგისტრაციის შემდგომი 10 წლით
გაგრძელების საფასური

(111) M 1998 10015 R
(141) 2009-01-09, არ არის გადახდილი
რეგისტრაციის შემდგომი 10 წლით
გაგრძელების საფასური

(111) M 1998 10017 R
(141) 2009-01-09, არ არის გადახდილი
რეგისტრაციის შემდგომი 10 წლით
გაგრძელების საფასური

(111) M 1998 10019 R
(141) 2009-01-09, არ არის გადახდილი
რეგისტრაციის შემდგომი 10 წლით
გაგრძელების საფასური

(111) M 1998 10020 R
(141) 2009-01-09, არ არის გადახდილი
რეგისტრაციის შემდგომი 10 წლით
გაგრძელების საფასური

(111) M 1998 10024 R
(141) 2009-01-09, არ არის გადახდილი
რეგისტრაციის შემდგომი 10 წლით
გაგრძელების საფასური

(111) M 1998 10026 R
(141) 2009-01-09, არ არის გადახდილი
რეგისტრაციის შემდგომი 10 წლით
გაგრძელების საფასური

(111) M 1998 10027 R
(141) 2009-01-09, არ არის გადახდილი
რეგისტრაციის შემდგომი 10 წლით
გაგრძელების საფასური

(111) M 1998 10031 R
(141) 2009-01-09, არ არის გადახდილი
რეგისტრაციის შემდგომი 10 წლით
გაგრძელების საფასური

(111) M 1998 10035 R
(141) 2009-01-09, არ არის გადახდილი
რეგისტრაციის შემდგომი 10 წლით
გაგრძელების საფასური

(111) M 1998 10036 R
(141) 2009-01-09, არ არის გადახდილი
რეგისტრაციის შემდგომი 10 წლით
გაგრძელების საფასური

(111) M 1998 10039 R
(141) 2009-01-09, არ არის გადახდილი
რეგისტრაციის შემდგომი 10 წლით
გაგრძელების საფასური

(111) M 1998 10040 R
(141) 2009-01-09, არ არის გადახდილი
რეგისტრაციის შემდგომი 10 წლით
გაგრძელების საფასური

(111) M 1998 10041 R
(141) 2009-01-09, არ არის გადახდილი
რეგისტრაციის შემდგომი 10 წლით
გაგრძელების საფასური

(111) M 1998 10043 R
(141) 2009-01-09, არ არის გადახდილი
რეგისტრაციის შემდგომი 10 წლით
გაგრძელების საფასური

(111) M 1998 10044 R
(141) 2009-01-09, არ არის გადახდილი
რეგისტრაციის შემდგომი 10 წლით
გაგრძელების საფასური

(111) M 1998 10045 R
(141) 2009-01-09, არ არის გადახდილი
რეგისტრაციის შემდგომი 10 წლით
გაგრძელების საფასური

(111) M 1998 10051 R
(141) 2009-01-09, არ არის გადახდილი
რეგისტრაციის შემდგომი 10 წლით
გაგრძელების საფასური

(111) M 1998 10052 R
(141) 2009-01-09, არ არის გადახდილი
რეგისტრაციის შემდგომი 10 წლით
გაგრძელების საფასური

(111) M 1998 10054 R
(141) 2009-01-09, არ არის გადახდილი
რეგისტრაციის შემდგომი 10 წლით
გაგრძელების საფასური

(111) M 1998 10055 R
(141) 2009-01-09, არ არის გადახდილი
რეგისტრაციის შემდგომი 10 წლით
გაგრძელების საფასური

(111) M 1998 10056 R
(141) 2009-01-09, არ არის გადახდილი
რეგისტრაციის შემდგომი 10 წლით
გაგრძელების საფასური

(111) M 1998 10058 R
(141) 2009-01-16, არ არის გადახდილი
რეგისტრაციის შემდგომი 10 წლით
გაგრძელების საფასური

(111) M 1998 10059 R
(141) 2009-01-16, არ არის გადახდილი
რეგისტრაციის შემდგომი 10 წლით
გაგრძელების საფასური

(111) M 1998 10061 R
(141) 2009-01-16, არ არის გადახდილი
რეგისტრაციის შემდგომი 10 წლით
გაგრძელების საფასური

(111) M 1998 10071 R
(141) 2009-01-30, არ არის გადახდილი
რეგისტრაციის შემდგომი 10 წლით
გაგრძელების საფასური

(111) M 1998 10072 R
(141) 2009-01-30, არ არის გადახდილი
რეგისტრაციის შემდგომი 10 წლით
გაგრძელების საფასური

(111) M 1998 10073 R
(141) 2009-01-30, არ არის გადახდილი
რეგისტრაციის შემდგომი 10 წლით
გაგრძელების

(111) M 1998 10074 R
(141) 2009-01-30, არ არის გადახდილი
რეგისტრაციის შემდგომი 10 წლით
გაგრძელების საფასური

(111) M 1998 10090 R
(141) 2009-01-30, არ არის გადახდილი
რეგისტრაციის შემდგომი 10 წლით
გაგრძელების საფასური

(111) M 1998 10091 R
(141) 2009-01-30, არ არის გადახდილი
რეგისტრაციის შემდგომი 10 წლით
გაგრძელების საფასური

(111) M 1998 10093 R
(141) 2009-01-30, არ არის გადახდილი
რეგისტრაციის შემდგომი 10 წლით
გაგრძელების საფასური

(111) M 1998 10094 R
(141) 2009-01-30, არ არის გადახდილი
რეგისტრაციის შემდგომი 10 წლით
გაგრძელების საფასური

(111) M 1998 10095 R
(141) 2009-01-30, არ არის გადახდილი
რეგისტრაციის შემდგომი 10 წლით
გაგრძელების საფასური

(111) M 1998 10101 R
(141) 2009-02-02, არ არის გადახდილი
რეგისტრაციის შემდგომი 10 წლით
გაგრძელების საფასური

(111) M 1998 10105 R
(141) 2009-02-02, არ არის გადახდილი
რეგისტრაციის შემდგომი 10 წლით
გაგრძელების საფასური

(111) M 1998 10106 R
(141) 2009-02-02, არ არის გადახდილი
რეგისტრაციის შემდგომი 10 წლით
გაგრძელების საფასური

(111) M 1998 10107 R
(141) 2009-02-02, არ არის გადახდილი
რეგისტრაციის შემდგომი 10 წლით
გაგრძელების საფასური

(111) M 1998 10108 R
(141) 2009-02-02, არ არის გადახდილი
რეგისტრაციის შემდგომი 10 წლით
გაგრძელების საფასური

(111) M 1998 10121 R
(141) 2009-02-02, არ არის გადახდილი
რეგისტრაციის შემდგომი 10 წლით
გაგრძელების საფასური

(111) M 1998 10122 R
(141) 2009-02-02, არ არის გადახდილი
რეგისტრაციის შემდგომი 10 წლით
გაგრძელების საფასური

(111) M 1998 10123 R
(141) 2009-02-02, არ არის გადახდილი
რეგისტრაციის შემდგომი 10 წლით
გაგრძელების საფასური

(111) M 1998 10124 R
(141) 2009-02-02, არ არის გადახდილი
რეგისტრაციის შემდგომი 10 წლით
გაგრძელების საფასური

(111) M 1998 10130 R
(141) 2009-02-02, არ არის გადახდილი
რეგისტრაციის შემდგომი 10 წლით
გაგრძელების საფასური

(111) M 1998 10131 R
(141) 2009-02-02, არ არის გადახდილი
რეგისტრაციის შემდგომი 10 წლით
გაგრძელების საფასური

(111) M 1998 10133 R
(141) 2009-02-02, არ არის გადახდილი
რეგისტრაციის შემდგომი 10 წლით
გაგრძელების საფასური

(111) M 1998 10134 R
(141) 2009-02-02, არ არის გადახდილი
რეგისტრაციის შემდგომი 10 წლით
გაგრძელების საფასური

(111) M 1998 10136 R
(141) 2009-02-02, არ არის გადახდილი
რეგისტრაციის შემდგომი 10 წლით
გაგრძელების საფასური

(111) M 1998 10138 R
(141) 2009-02-02, არ არის გადახდილი
რეგისტრაციის შემდგომი 10 წლით
გაგრძელების საფასური

(111) M 1998 10140 R
(141) 2009-02-02, არ არის გადახდილი
რეგისტრაციის შემდგომი 10 წლით
გაგრძელების საფასური

(111) M 1998 10141 R
(141) 2009-02-02, არ არის გადახდილი
რეგისტრაციის შემდგომი 10 წლით
გაგრძელების საფასური

(111) M 1998 10146 R
(141) 2009-02-06, არ არის გადახდილი
რეგისტრაციის შემდგომი 10 წლით
გაგრძელების საფასური

(111) M 1998 10147 R
(141) 2009-02-06, არ არის გადახდილი
რეგისტრაციის შემდგომი 10 წლით
გაგრძელების საფასური

(111) M 1998 10149 R
(141) 2009-02-06, არ არის გადახდილი
რეგისტრაციის შემდგომი 10 წლით
გაგრძელების საფასური

(111) M 1998 10156 R
(141) 2009-02-06, არ არის გადახდილი
რეგისტრაციის შემდგომი 10 წლით
გაგრძელების საფასური

(111) M 1998 10157 R
(141) 2009-02-06, არ არის გადახდილი
რეგისტრაციის შემდგომი 10 წლით
გაგრძელების საფასური

(111) M 1998 10158 R
(141) 2009-02-06, არ არის გადახდილი
რეგისტრაციის შემდგომი 10 წლით
გაგრძელების საფასური

(111) M 1998 10159 R
(141) 2009-02-06, არ არის გადახდილი
რეგისტრაციის შემდგომი 10 წლით
გაგრძელების საფასური

(111) M 1998 10160 R
(141) 2009-02-06, არ არის გადახდილი
რეგისტრაციის შემდგომი 10 წლით
გაგრძელების საფასური

(111) M 1998 10162 R
(141) 2009-02-06, არ არის გადახდილი
რეგისტრაციის შემდგომი 10 წლით
გაგრძელების საფასური

(111) M 1998 10168 R
(141) 2009-02-06, არ არის გადახდილი
რეგისტრაციის შემდგომი 10 წლით
გაგრძელების საფასური

(111) M 1998 10172 R
(141) 2009-02-06, არ არის გადახდილი
რეგისტრაციის შემდგომი 10 წლით
გაგრძელების საფასური

(111) M 1998 10174 R
(141) 2009-02-06, არ არის გადახდილი
რეგისტრაციის შემდგომი 10 წლით
გაგრძელების საფასური

(111) M 1998 10175 R
(141) 2009-02-06, არ არის გადახდილი
რეგისტრაციის შემდგომი 10 წლით
გაგრძელების საფასური

(111) M 1998 10177 R
(141) 2009-02-06, არ არის გადახდილი
რეგისტრაციის შემდგომი 10 წლით
გაგრძელების საფასური

(111) M 1998 10180 R
(141) 2009-02-06, არ არის გადახდილი
რეგისტრაციის შემდგომი 10 წლით
გაგრძელების საფასური

(111) M 1998 10184 R
(141) 2009-02-06, არ არის გადახდილი
რეგისტრაციის შემდგომი 10 წლით
გაგრძელების საფასური

(111) M 1998 10186 R
(141) 2009-02-06, არ არის გადახდილი
რეგისტრაციის შემდგომი 10 წლით
გაგრძელების საფასური

(111) M 1998 10193 R
(141) 2009-02-06, არ არის გადახდილი
რეგისტრაციის შემდგომი 10 წლით
გაგრძელების საფასური

(111) M 1998 10198 R
(141) 2009-02-06, არ არის გადახდილი
რეგისტრაციის შემდგომი 10 წლით
გაგრძელების საფასური

(111) M 1998 10199 R
(141) 2009-02-06, არ არის გადახდილი
რეგისტრაციის შემდგომი 10 წლით
გაგრძელების საფასური

(111) M 1998 10200 R
(141) 2009-02-06, არ არის გადახდილი
რეგისტრაციის შემდგომი 10 წლით
გაგრძელების საფასური

(111) M 1998 10211 R
(141) 2009-02-06, არ არის გადახდილი
რეგისტრაციის შემდგომი 10 წლით
გაგრძელების საფასური

(111) M 1998 10216 R
(141) 2009-02-06, არ არის გადახდილი
რეგისტრაციის შემდგომი 10 წლით
გაგრძელების საფასური

(111) M 1998 10218 R
(141) 2009-02-06, არ არის გადახდილი
რეგისტრაციის შემდგომი 10 წლით
გაგრძელების საფასური

(111) M 1998 10223 R
(141) 2009-02-06, არ არის გადახდილი
რეგისტრაციის შემდგომი 10 წლით
გაგრძელების საფასური

(111) M 1998 10224 R
(141) 2000-08-07, არ არის გადახდილი
რეგისტრაციის შემდგომი 10 წლით
გაგრძელების საფასური

(111) M 1998 10225 R
(141) 2000-08-07, არ არის გადახდილი
რეგისტრაციის შემდგომი 10 წლით
გაგრძელების საფასური

(111) M 1998 10226 R
(141) 2009-02-06, არ არის გადახდილი
რეგისტრაციის შემდგომი 10 წლით
გაგრძელების საფასური

(111) M 1998 10227 R
(141) 2009-02-06, არ არის გადახდილი
რეგისტრაციის შემდგომი 10 წლით
გაგრძელების საფასური

(111) M 1998 10235 R
(141) 2009-02-06, არ არის გადახდილი
რეგისტრაციის შემდგომი 10 წლით
გაგრძელების საფასური

(111) M 1998 10238 R
(141) 2009-02-06, არ არის გადახდილი
რეგისტრაციის შემდგომი 10 წლით
გაგრძელების საფასური

(111) M 1998 10239 R
(141) 2009-02-06, არ არის გადახდილი
რეგისტრაციის შემდგომი 10 წლით
გაგრძელების საფასური

(111) M 1998 10240 R
(141) 2009-02-06, არ არის გადახდილი
რეგისტრაციის შემდგომი 10 წლით
გაგრძელების საფასური

(111) M 1998 10241 R
(141) 2009-02-06, არ არის გადახდილი
რეგისტრაციის შემდგომი 10 წლით
გაგრძელების საფასური

(111) M 1998 10242 R
(141) 2009-02-06, არ არის გადახდილი
რეგისტრაციის შემდგომი 10 წლით
გაგრძელების საფასური

(111) M 1998 10243 R
(141) 2009-02-16, არ არის გადახდილი
რეგისტრაციის შემდგომი 10 წლით
გაგრძელების საფასური

(111) M 1998 10245 R
(141) 2009-02-17, არ არის გადახდილი
რეგისტრაციის შემდგომი 10 წლით
გაგრძელების საფასური

(111) M 1998 10249 R
(141) 2009-02-17, არ არის გადახდილი
რეგისტრაციის შემდგომი 10 წლით
გაგრძელების საფასური

(111) M 1998 10250 R
(141) 2009-02-17, არ არის გადახდილი
რეგისტრაციის შემდგომი 10 წლით
გაგრძელების საფასური

(111) M 1998 10252 R
(141) 2009-02-17, არ არის გადახდილი
რეგისტრაციის შემდგომი 10 წლით
გაგრძელების საფასური

(111) M 1998 10253 R
(141) 2009-02-17, არ არის გადახდილი
რეგისტრაციის შემდგომი 10 წლით
გაგრძელების საფასური

(111) M 1998 10254 R
(141) 2009-02-17, არ არის გადახდილი
რეგისტრაციის შემდგომი 10 წლით
გაგრძელების საფასური

(111) M 1998 10255 R
(141) 2009-02-17, არ არის გადახდილი
რეგისტრაციის შემდგომი 10 წლით
გაგრძელების საფასური

(111) M 1998 10256 R
(141) 2000-08-17, არ არის გადახდილი
რეგისტრაციის შემდგომი 10 წლით
გაგრძელების საფასური

(111) M 1998 10258 R
(141) 2009-02-17, არ არის გადახდილი
რეგისტრაციის შემდგომი 10 წლით
გაგრძელების საფასური

(111) M 1998 10266 R
(141) 2009-02-20, არ არის გადახდილი
რეგისტრაციის შემდგომი 10 წლით
გაგრძელების საფასური

(111) M 1998 10269 R
(141) 2009-02-20, არ არის გადახდილი
რეგისტრაციის შემდგომი 10 წლით
გაგრძელების საფასური

(111) M 1998 10270 R
(141) 2009-02-20, არ არის გადახდილი
რეგისტრაციის შემდგომი 10 წლით
გაგრძელების საფასური

(111) M 1998 10280 R
(141) 2009-02-20, არ არის გადახდილი
რეგისტრაციის შემდგომი 10 წლით
გაგრძელების საფასური

(111) M 1998 10285 R
(141) 2009-02-20, არ არის გადახდილი
რეგისტრაციის შემდგომი 10 წლით
გაგრძელების საფასური

(111) M 1998 10289 R
(141) 2009-02-20, არ არის გადახდილი
რეგისტრაციის შემდგომი 10 წლით
გაგრძელების საფასური

(111) M 1998 10291 R
(141) 2009-02-20, არ არის გადახდილი
რეგისტრაციის შემდგომი 10 წლით
გაგრძელების საფასური

(111) M 1998 10293 R
(141) 2009-02-20, არ არის გადახდილი
რეგისტრაციის შემდგომი 10 წლით
გაგრძელების საფასური

(111) M 1998 10296 R
(141) 2009-02-20, არ არის გადახდილი
რეგისტრაციის შემდგომი 10 წლით
გაგრძელების საფასური

(111) M 1998 10305 R
(141) 2009-02-20, არ არის გადახდილი
რეგისტრაციის შემდგომი 10 წლით
გაგრძელების საფასური

(111) M 1998 10309 R
(141) 2009-02-20, არ არის გადახდილი
რეგისტრაციის შემდგომი 10 წლით
გაგრძელების საფასური

(111) M 1998 10310 R
(141) 2009-02-20, არ არის გადახდილი
რეგისტრაციის შემდგომი 10 წლით
გაგრძელების საფასური

(111) M 1998 10313 R
(141) 2009-02-20, არ არის გადახდილი
რეგისტრაციის შემდგომი 10 წლით
გაგრძელების საფასური

(111) M 1998 10314 R
(141) 2009-02-20, არ არის გადახდილი
რეგისტრაციის შემდგომი 10 წლით
გაგრძელების საფასური

(111) M 1998 10315 R
(141) 2009-02-20, არ არის გადახდილი
რეგისტრაციის შემდგომი 10 წლით
გაგრძელების საფასური

(111) M 1998 10316 R
(141) 2009-02-20, არ არის გადახდილი
რეგისტრაციის შემდგომი 10 წლით
გაგრძელების საფასური

(111) M 1998 10317 R
(141) 2009-02-20, არ არის გადახდილი
რეგისტრაციის შემდგომი 10 წლით
გაგრძელების საფასური

(111) M 1998 10318 R
(141) 2009-02-20, არ არის გადახდილი
რეგისტრაციის შემდგომი 10 წლით
გაგრძელების საფასური

(111) M 1998 10319 R
(141) 2009-02-20, არ არის გადახდილი
რეგისტრაციის შემდგომი 10 წლით
გაგრძელების საფასური

(111) M 1998 10320 R
(141) 2009-02-20, არ არის გადახდილი
რეგისტრაციის შემდგომი 10 წლით
გაგრძელების საფასური

(111) M 1998 10321 R
(141) 2009-02-20, არ არის გადახდილი
რეგისტრაციის შემდგომი 10 წლით
გაგრძელების საფასური

(111) M 1998 10322 R
(141) 2009-02-20, არ არის გადახდილი
რეგისტრაციის შემდგომი 10 წლით
გაგრძელების საფასური

(111) M 1998 10323 R
(141) 2009-02-20, არ არის გადახდილი
რეგისტრაციის შემდგომი 10 წლით
გაგრძელების საფასური

(111) M 1998 10324 R
(141) 2009-02-20, არ არის გადახდილი
რეგისტრაციის შემდგომი 10 წლით
გაგრძელების საფასური

(111) M 1998 10325 R
(141) 2009-02-20, არ არის გადახდილი
რეგისტრაციის შემდგომი 10 წლით
გაგრძელების საფასური

(111) M 1998 10326 R
(141) 2009-02-20, არ არის გადახდილი
რეგისტრაციის შემდგომი 10 წლით
გაგრძელების საფასური

(111) M 1998 10327 R
(141) 2009-02-20, არ არის გადახდილი
რეგისტრაციის შემდგომი 10 წლით
გაგრძელების საფასური

(111) M 1998 10328 R
(141) 2009-02-20, არ არის გადახდილი
რეგისტრაციის შემდგომი 10 წლით
გაგრძელების საფასური

(111) M 1998 10329 R
(141) 2009-02-20, არ არის გადახდილი
რეგისტრაციის შემდგომი 10 წლით
გაგრძელების საფასური

(111) M 1998 10330 R
(141) 2009-02-20, არ არის გადახდილი
რეგისტრაციის შემდგომი 10 წლით
გაგრძელების საფასური

(111) M 1998 10331 R
(141) 2009-02-20, არ არის გადახდილი
რეგისტრაციის შემდგომი 10 წლით
გაგრძელების საფასური

(111) M 1998 10332 R
(141) 2009-02-20, არ არის გადახდილი
რეგისტრაციის შემდგომი 10 წლით
გაგრძელების საფასური

(111) M 1998 10335 R
(141) 2009-02-20, არ არის გადახდილი
რეგისტრაციის შემდგომი 10 წლით
გაგრძელების საფასური

(111) M 1998 10336 R
(141) 2009-02-20, არ არის გადახდილი
რეგისტრაციის შემდგომი 10 წლით
გაგრძელების საფასური

(111) M 1998 10339 R
(141) 2009-02-20, არ არის გადახდილი
რეგისტრაციის შემდგომი 10 წლით
გაგრძელების საფასური

(111) M 1998 10343 R
(141) 2009-02-20, არ არის გადახდილი
რეგისტრაციის შემდგომი 10 წლით
გაგრძელების საფასური

(111) M 1998 10344 R
(141) 2009-02-20, არ არის გადახდილი
რეგისტრაციის შემდგომი 10 წლით
გაგრძელების საფასური

(111) M 1998 10345 R
(141) 2009-02-20, არ არის გადახდილი
რეგისტრაციის შემდგომი 10 წლით
გაგრძელების საფასური

(111) M 1998 10348 R
(141) 2009-02-20, არ არის გადახდილი
რეგისტრაციის შემდგომი 10 წლით
გაგრძელების საფასური

(111) M 1998 10349 R
(141) 2000-12-06, მფლობელის მოთხოვნა

(111) M 1998 10350 R
(141) 2009-02-20, არ არის გადახდილი
რეგისტრაციის შემდგომი 10 წლით
გაგრძელების საფასური

(111) M 1998 10351 R
(141) 2009-02-20, არ არის გადახდილი
რეგისტრაციის შემდგომი 10 წლით
გაგრძელების საფასური

(111) M 1998 10353 R
(141) 2009-02-20, არ არის გადახდილი
რეგისტრაციის შემდგომი 10 წლით
გაგრძელების საფასური

(111) M 1998 10358 R
(141) 2009-02-20, არ არის გადახდილი
რეგისტრაციის შემდგომი 10 წლით
გაგრძელების საფასური

(111) M 1998 10361 R
(141) 2009-02-20, არ არის გადახდილი
რეგისტრაციის შემდგომი 10 წლით
გაგრძელების საფასური

(111) M 1998 10365 R
(141) 2009-02-20, არ არის გადახდილი
რეგისტრაციის შემდგომი 10 წლით
გაგრძელების საფასური

(111) M 1998 10368 R
(141) 2009-02-20, არ არის გადახდილი
რეგისტრაციის შემდგომი 10 წლით
გაგრძელების საფასური

(111) M 1998 10371 R
(141) 2009-02-20, არ არის გადახდილი
რეგისტრაციის შემდგომი 10 წლით
გაგრძელების საფასური

(111) M 1998 10376 R
(141) 2009-02-20, არ არის გადახდილი
რეგისტრაციის შემდგომი 10 წლით
გაგრძელების საფასური

(111) M 1998 10377 R
(141) 2009-02-20, არ არის გადახდილი
რეგისტრაციის შემდგომი 10 წლით
გაგრძელების საფასური

(111) M 1998 10384 R
(141) 2009-02-20, არ არის გადახდილი
რეგისტრაციის შემდგომი 10 წლით
გაგრძელების საფასური

(111) M 1998 10385 R
(141) 2009-02-20, არ არის გადახდილი
რეგისტრაციის შემდგომი 10 წლით
გაგრძელების საფასური

(111) M 1998 10388 R
(141) 2009-02-20, არ არის გადახდილი
რეგისტრაციის შემდგომი 10 წლით
გაგრძელების საფასური

(111) M 1998 10392 R
(141) 2009-02-20, არ არის გადახდილი
რეგისტრაციის შემდგომი 10 წლით
გაგრძელების საფასური

(111) M 1998 10394 R
(141) 2009-02-20, არ არის გადახდილი
რეგისტრაციის შემდგომი 10 წლით
გაგრძელების საფასური

(111) M 1998 10399 R
(141) 2009-02-20, არ არის გადახდილი
რეგისტრაციის შემდგომი 10 წლით
გაგრძელების საფასური

(111) M 1998 10405 R
(141) 2009-02-20, არ არის გადახდილი
რეგისტრაციის შემდგომი 10 წლით
გაგრძელების საფასური

(111) M 1998 10408 R
(141) 2009-02-20, არ არის გადახდილი
რეგისტრაციის შემდგომი 10 წლით
გაგრძელების საფასური

(111) M 1998 10413 R
(141) 2009-02-20, არ არის გადახდილი
რეგისტრაციის შემდგომი 10 წლით
გაგრძელების საფასური

(111) M 1998 10414 R
(141) 2009-02-20, არ არის გადახდილი
რეგისტრაციის შემდგომი 10 წლით
გაგრძელების საფასური

(111) M 1998 10415 R
(141) 2009-02-20, არ არის გადახდილი
რეგისტრაციის შემდგომი 10 წლით
გაგრძელების საფასური

(111) M 1998 10424 R
(141) 2009-02-20, არ არის გადახდილი
რეგისტრაციის შემდგომი 10 წლით
გაგრძელების საფასური

(111) M 1998 10425 R
(141) 2009-02-20, არ არის გადახდილი
რეგისტრაციის შემდგომი 10 წლით
გაგრძელების საფასური

(111) M 1998 10426 R
(141) 2009-02-20, არ არის გადახდილი
რეგისტრაციის შემდგომი 10 წლით
გაგრძელების საფასური

(111) M 1998 10429 R
(141) 2009-02-20, არ არის გადახდილი
რეგისტრაციის შემდგომი 10 წლით
გაგრძელების საფასური

(111) M 1998 10432 R
(141) 2009-02-20, არ არის გადახდილი
რეგისტრაციის შემდგომი 10 წლით
გაგრძელების საფასური

(111) M 1998 10433 R
(141) 2009-02-20, არ არის გადახდილი
რეგისტრაციის შემდგომი 10 წლით
გაგრძელების საფასური

(111) M 1998 10434 R
(141) 2009-02-20, არ არის გადახდილი
რეგისტრაციის შემდგომი 10 წლით
გაგრძელების საფასური

(111) M 1998 10437 R
(141) 2009-02-20, არ არის გადახდილი
რეგისტრაციის შემდგომი 10 წლით
გაგრძელების საფასური

(111) M 1998 10438 R
(141) 2009-02-20, არ არის გადახდილი
რეგისტრაციის შემდგომი 10 წლით
გაგრძელების საფასური

(111) M 1998 10439 R
(141) 2009-02-20, არ არის გადახდილი
რეგისტრაციის შემდგომი 10 წლით
გაგრძელების საფასური

(111) M 1998 10441 R
(141) 2009-02-20, არ არის გადახდილი
რეგისტრაციის შემდგომი 10 წლით
გაგრძელების საფასური

(111) M 1998 10442 R
(141) 2009-02-20, არ არის გადახდილი
რეგისტრაციის შემდგომი 10 წლით
გაგრძელების საფასური

(111) M 1998 10449 R
(141) 2009-02-20, არ არის გადახდილი
რეგისტრაციის შემდგომი 10 წლით
გაგრძელების საფასური

(111) M 1998 10450 R
(141) 2009-02-20, არ არის გადახდილი
რეგისტრაციის შემდგომი 10 წლით
გაგრძელების საფასური

(111) M 1998 10451 R
(141) 2009-02-20, არ არის გადახდილი
რეგისტრაციის შემდგომი 10 წლით
გაგრძელების საფასური

(111) M 1998 10453 R
(141) 2009-02-20, არ არის გადახდილი
რეგისტრაციის შემდგომი 10 წლით
გაგრძელების საფასური

(111) M 1998 10456 R
(141) 2009-02-20, არ არის გადახდილი
რეგისტრაციის შემდგომი 10 წლით
გაგრძელების საფასური

(111) M 1998 10458 R
(141) 2009-02-20, არ არის გადახდილი
რეგისტრაციის შემდგომი 10 წლით
გაგრძელების საფასური

(111) M 1998 10461 R
(141) 2009-02-20, არ არის გადახდილი
რეგისტრაციის შემდგომი 10 წლით
გაგრძელების საფასური

(111) M 1998 10462 R
(141) 2009-02-20, არ არის გადახდილი
რეგისტრაციის შემდგომი 10 წლით
გაგრძელების საფასური

(111) M 1998 10463 R
(141) 2009-02-20, არ არის გადახდილი
რეგისტრაციის შემდგომი 10 წლით
გაგრძელების საფასური

(111) M 1998 10467 R
(141) 2009-02-20, არ არის გადახდილი
რეგისტრაციის შემდგომი 10 წლით
გაგრძელების საფასური

(111) M 1998 10471 R
(141) 2009-02-20, არ არის გადახდილი
რეგისტრაციის შემდგომი 10 წლით
გაგრძელების საფასური

(111) M 1998 10472 R
(141) 2009-02-20, არ არის გადახდილი
რეგისტრაციის შემდგომი 10 წლით
გაგრძელების საფასური

(111) M 1998 10473 R
(141) 2009-02-20, არ არის გადახდილი
რეგისტრაციის შემდგომი 10 წლით
გაგრძელების საფასური

(111) M 1998 10474 R
(141) 2009-02-20, არ არის გადახდილი
რეგისტრაციის შემდგომი 10 წლით
გაგრძელების საფასური

(111) M 1998 10476 R
(141) 2009-02-20, არ არის გადახდილი
რეგისტრაციის შემდგომი 10 წლით
გაგრძელების საფასური

(111) M 1998 10477 R
(141) 2009-02-20, არ არის გადახდილი
რეგისტრაციის შემდგომი 10 წლით
გაგრძელების საფასური

(111) M 1998 10479 R
(141) 2009-02-20, არ არის გადახდილი
რეგისტრაციის შემდგომი 10 წლით
გაგრძელების საფასური

(111) M 1998 10486 R
(141) 2009-02-27, არ არის გადახდილი
რეგისტრაციის შემდგომი 10 წლით
გაგრძელების საფასური

(111) M 1998 10487 R
(141) 2009-02-27, არ არის გადახდილი
რეგისტრაციის შემდგომი 10 წლით
გაგრძელების საფასური

(111) M 1998 10497 R
(141) 2009-02-27, არ არის გადახდილი
რეგისტრაციის შემდგომი 10 წლით
გაგრძელების საფასური

(111) M 1998 10505 R
(141) 2009-02-27, არ არის გადახდილი
რეგისტრაციის შემდგომი 10 წლით
გაგრძელების საფასური

(111) M 1998 10506 R
(141) 2009-02-27, არ არის გადახდილი
რეგისტრაციის შემდგომი 10 წლით
გაგრძელების საფასური

(111) M 1998 10511 R
(141) 2009-02-27, არ არის გადახდილი
რეგისტრაციის შემდგომი 10 წლით
გაგრძელების საფასური

(111) M 1998 10519 R
(141) 2009-02-27, არ არის გადახდილი
რეგისტრაციის შემდგომი 10 წლით
გაგრძელების საფასური

(111) M 1998 10522 R
(141) 2009-02-27, არ არის გადახდილი
რეგისტრაციის შემდგომი 10 წლით
გაგრძელების საფასური

(111) M 1998 10525 R
(141) 2009-02-27, არ არის გადახდილი
რეგისტრაციის შემდგომი 10 წლით
გაგრძელების საფასური

(111) M 1998 10528 R
(141) 2009-02-27, არ არის გადახდილი
რეგისტრაციის შემდგომი 10 წლით
გაგრძელების საფასური

(111) M 1998 10531 R
(141) 2009-02-27, არ არის გადახდილი
რეგისტრაციის შემდგომი 10 წლით
გაგრძელების საფასური

(111) M 1998 10532 R
(141) 2009-02-27, არ არის გადახდილი
რეგისტრაციის შემდგომი 10 წლით
გაგრძელების საფასური

(111) M 1998 10533 R
(141) 2009-02-27, არ არის გადახდილი
რეგისტრაციის შემდგომი 10 წლით
გაგრძელების საფასური

(111) M 1998 10534 R
(141) 2009-02-27, არ არის გადახდილი
რეგისტრაციის შემდგომი 10 წლით
გაგრძელების საფასური

(111) M 1998 10544 R
(141) 2003-05-19, მფლობელის მოთხოვნა

(111) M 1998 10545 R
(141) 2009-02-27, არ არის გადახდილი
რეგისტრაციის შემდგომი 10 წლით
გაგრძელების საფასური

(111) M 1998 10546 R
(141) 2009-02-27, არ არის გადახდილი
რეგისტრაციის შემდგომი 10 წლით
გაგრძელების საფასური

(111) M 1998 10547 R
(141) 2009-02-27, არ არის გადახდილი
რეგისტრაციის შემდგომი 10 წლით
გაგრძელების საფასური

(111) M 1998 10548 R
(141) 2009-02-27, არ არის გადახდილი
რეგისტრაციის შემდგომი 10 წლით
გაგრძელების საფასური

(111) M 1998 10550 R
(141) 2009-02-27, არ არის გადახდილი
რეგისტრაციის შემდგომი 10 წლით
გაგრძელების საფასური

(111) M 1998 10552 R
(141) 2009-02-27, არ არის გადახდილი
რეგისტრაციის შემდგომი 10 წლით
გაგრძელების საფასური

(111) M 1998 10553 R
(141) 2009-02-27, არ არის გადახდილი
რეგისტრაციის შემდგომი 10 წლით
გაგრძელების საფასური

(111) M 1998 10561 R
(141) 2009-02-27, არ არის გადახდილი
რეგისტრაციის შემდგომი 10 წლით
გაგრძელების საფასური

(111) M 1998 10562 R
(141) 2009-02-27, არ არის გადახდილი
რეგისტრაციის შემდგომი 10 წლით
გაგრძელების საფასური

(111) M 1998 10574 R
(141) 2009-02-27, არ არის გადახდილი
რეგისტრაციის შემდგომი 10 წლით
გაგრძელების საფასური

(111) M 1998 10577 R
(141) 2009-02-27, არ არის გადახდილი
რეგისტრაციის შემდგომი 10 წლით
გაგრძელების საფასური

(111) M 1998 10581 R
(141) 2009-02-27, არ არის გადახდილი
რეგისტრაციის შემდგომი 10 წლით
გაგრძელების საფასური

(111) M 1998 10585 R
(141) 2009-02-27, არ არის გადახდილი
რეგისტრაციის შემდგომი 10 წლით
გაგრძელების საფასური

(111) M 1998 10586 R
(141) 2009-02-27, არ არის გადახდილი
რეგისტრაციის შემდგომი 10 წლით
გაგრძელების საფასური

(111) M 1998 10587 R
(141) 2009-02-27, არ არის გადახდილი
რეგისტრაციის შემდგომი 10 წლით
გაგრძელების საფასური

(111) M 1998 10588 R
(141) 2009-02-27, არ არის გადახდილი
რეგისტრაციის შემდგომი 10 წლით
გაგრძელების საფასური

(111) M 1998 10589 R
(141) 2009-02-27, არ არის გადახდილი
რეგისტრაციის შემდგომი 10 წლით
გაგრძელების საფასური

(111) M 1998 10592 R
(141) 2009-02-27, არ არის გადახდილი
რეგისტრაციის შემდგომი 10 წლით
გაგრძელების საფასური

(111) M 1998 10594 R
(141) 2009-02-27, არ არის გადახდილი
რეგისტრაციის შემდგომი 10 წლით
გაგრძელების საფასური

(111) M 1998 10595 R
(141) 2009-02-27, არ არის გადახდილი
რეგისტრაციის შემდგომი 10 წლით
გაგრძელების საფასური

(111) M 1998 10596 R
(141) 2009-02-27, არ არის გადახდილი
რეგისტრაციის შემდგომი 10 წლით
გაგრძელების საფასური

(111) M 1998 10597 R
(141) 2009-02-27, არ არის გადახდილი
რეგისტრაციის შემდგომი 10 წლით
გაგრძელების საფასური

(111) M 1998 10600 R
(141) 2009-02-27, არ არის გადახდილი
რეგისტრაციის შემდგომი 10 წლით
გაგრძელების საფასური

(111) M 1998 10602 R
(141) 2009-02-27, არ არის გადახდილი
რეგისტრაციის შემდგომი 10 წლით
გაგრძელების საფასური

(111) M 1998 10603 R
(141) 2009-02-27, არ არის გადახდილი
რეგისტრაციის შემდგომი 10 წლით
გაგრძელების საფასური

(111) M 1998 10607 R
(141) 2009-02-27, არ არის გადახდილი
რეგისტრაციის შემდგომი 10 წლით
გაგრძელების საფასური

(111) M 1998 10608 R
(141) 2009-02-27, არ არის გადახდილი
რეგისტრაციის შემდგომი 10 წლით
გაგრძელების საფასური

(111) M 1998 10609 R
(141) 2009-02-27, არ არის გადახდილი
რეგისტრაციის შემდგომი 10 წლით
გაგრძელების საფასური

(111) M 1998 10610 R
(141) 2009-02-27, არ არის გადახდილი
რეგისტრაციის შემდგომი 10 წლით
გაგრძელების საფასური

(111) M 1998 10622 R
(141) 2009-02-27, არ არის გადახდილი
რეგისტრაციის შემდგომი 10 წლით
გაგრძელების საფასური

(111) M 1998 10628 R
(141) 2009-02-27, არ არის გადახდილი
რეგისტრაციის შემდგომი 10 წლით
გაგრძელების საფასური

(111) M 1998 10629 R
(141) 2009-02-27, არ არის გადახდილი
რეგისტრაციის შემდგომი 10 წლით
გაგრძელების საფასური

(111) M 1998 10630 R
(141) 2009-02-27, არ არის გადახდილი
რეგისტრაციის შემდგომი 10 წლით
გაგრძელების საფასური

(111) M 1998 10631 R
(141) 2009-02-27, არ არის გადახდილი
რეგისტრაციის შემდგომი 10 წლით
გაგრძელების საფასური

(111) M 1998 10637 R
(141) 2009-02-27, არ არის გადახდილი
რეგისტრაციის შემდგომი 10 წლით
გაგრძელების საფასური

(111) M 1998 10641 R
(141) 2009-02-27, არ არის გადახდილი
რეგისტრაციის შემდგომი 10 წლით
გაგრძელების საფასური

(111) M 1998 10642 R
(141) 2009-02-27, არ არის გადახდილი
რეგისტრაციის შემდგომი 10 წლით
გაგრძელების საფასური

(111) M 1998 10645 R
(141) 2009-03-10, არ არის გადახდილი
რეგისტრაციის შემდგომი 10 წლით
გაგრძელების საფასური

(111) M 1998 10646 R
(141) 2009-03-10, არ არის გადახდილი
რეგისტრაციის შემდგომი 10 წლით
გაგრძელების საფასური

(111) M 1998 10647 R
(141) 2008-09-05, მფლობელის მოთხოვნა

(111) M 1998 10648 R
(141) 2009-03-10, არ არის გადახდილი
რეგისტრაციის შემდგომი 10 წლით
გაგრძელების საფასური

(111) M 1998 10649 R
(141) 2009-03-10, არ არის გადახდილი
რეგისტრაციის შემდგომი 10 წლით
გაგრძელების საფასური

(111) M 1998 10652 R
(141) 2009-03-10, არ არის გადახდილი
რეგისტრაციის შემდგომი 10 წლით
გაგრძელების საფასური

(111) M 1998 10653 R
(141) 2009-03-10, არ არის გადახდილი
რეგისტრაციის შემდგომი 10 წლით
გაგრძელების საფასური

(111) M 1998 10654 R
(141) 2009-03-10, არ არის გადახდილი
რეგისტრაციის შემდგომი 10 წლით
გაგრძელების საფასური

(111) M 1998 10655 R
(141) 2009-03-10, არ არის გადახდილი
რეგისტრაციის შემდგომი 10 წლით
გაგრძელების საფასური

(111) M 1998 10656 R
(141) 2009-03-10, არ არის გადახდილი
რეგისტრაციის შემდგომი 10 წლით
გაგრძელების საფასური

(111) M 1998 10657 R
(141) 2009-03-10, არ არის გადახდილი
რეგისტრაციის შემდგომი 10 წლით
გაგრძელების საფასური

(111) M 1998 10658 R
(141) 2009-03-10, არ არის გადახდილი
რეგისტრაციის შემდგომი 10 წლით
გაგრძელების საფასური

(111) M 1998 10659 R
(141) 2009-03-10, არ არის გადახდილი
რეგისტრაციის შემდგომი 10 წლით
გაგრძელების საფასური

(111) M 1998 10664 R
(141) 2009-03-10, არ არის გადახდილი
რეგისტრაციის შემდგომი 10 წლით
გაგრძელების საფასური

(111) M 1998 10665 R
(141) 2009-03-10, არ არის გადახდილი
რეგისტრაციის შემდგომი 10 წლით
გაგრძელების საფასური

(111) M 1998 10674 R
(141) 2009-03-10, არ არის გადახდილი
რეგისტრაციის შემდგომი 10 წლით
გაგრძელების საფასური

(111) M 1998 10676 R
(141) 2009-03-10, არ არის გადახდილი
რეგისტრაციის შემდგომი 10 წლით
გაგრძელების საფასური

(111) M 1998 10679 R
(141) 2009-03-10, არ არის გადახდილი
რეგისტრაციის შემდგომი 10 წლით
გაგრძელების საფასური

(111) M 1998 10680 R
(141) 2009-03-10, არ არის გადახდილი
რეგისტრაციის შემდგომი 10 წლით
გაგრძელების საფასური

(111) M 1998 10681 R
(141) 2009-03-10, არ არის გადახდილი
რეგისტრაციის შემდგომი 10 წლით
გაგრძელების საფასური

(111) M 1998 10682 R
(141) 2009-03-10, არ არის გადახდილი
რეგისტრაციის შემდგომი 10 წლით
გაგრძელების საფასური

(111) M 1998 10683 R
(141) 2009-03-10, არ არის გადახდილი
რეგისტრაციის შემდგომი 10 წლით
გაგრძელების საფასური

(111) M 1998 10684 R
(141) 2009-03-10, არ არის გადახდილი
რეგისტრაციის შემდგომი 10 წლით
გაგრძელების საფასური

(111) M 1998 10688 R
(141) 2009-03-10, არ არის გადახდილი
რეგისტრაციის შემდგომი 10 წლით
გაგრძელების საფასური

(111) M 1998 10689 R
(141) 2009-03-10, არ არის გადახდილი
რეგისტრაციის შემდგომი 10 წლით
გაგრძელების საფასური

(111) M 1998 10690 R
(141) 2009-03-10, არ არის გადახდილი
რეგისტრაციის შემდგომი 10 წლით
გაგრძელების საფასური

(111) M 1998 10691 R
(141) 2009-03-10, არ არის გადახდილი
რეგისტრაციის შემდგომი 10 წლით
გაგრძელების საფასური

(111) M 1998 10693 R
(141) 2009-03-10, არ არის გადახდილი
რეგისტრაციის შემდგომი 10 წლით
გაგრძელების საფასური

(111) M 1998 10694 R
(141) 2009-03-10, არ არის გადახდილი
რეგისტრაციის შემდგომი 10 წლით
გაგრძელების საფასური

(111) M 1998 10695 R
(141) 2009-03-10, არ არის გადახდილი
რეგისტრაციის შემდგომი 10 წლით
გაგრძელების საფასური

(111) M 1998 10696 R
(141) 2009-03-10, არ არის გადახდილი
რეგისტრაციის შემდგომი 10 წლით
გაგრძელების საფასური

(111) M 1998 10697 R
(141) 2009-03-10, არ არის გადახდილი
რეგისტრაციის შემდგომი 10 წლით
გაგრძელების საფასური

(111) M 1998 10700 R
(141) 2009-03-10, არ არის გადახდილი
რეგისტრაციის შემდგომი 10 წლით
გაგრძელების საფასური

(111) M 1998 10704 R
(141) 2009-03-10, არ არის გადახდილი
რეგისტრაციის შემდგომი 10 წლით
გაგრძელების საფასური

(111) M 1998 10705 R
(141) 2009-03-10, არ არის გადახდილი
რეგისტრაციის შემდგომი 10 წლით
გაგრძელების საფასური

(111) M 1998 10706 R
(141) 2009-03-10, არ არის გადახდილი
რეგისტრაციის შემდგომი 10 წლით
გაგრძელების საფასური

(111) M 1998 10707 R
(141) 2009-03-10, არ არის გადახდილი
რეგისტრაციის შემდგომი 10 წლით
გაგრძელების საფასური

(111) M 1998 10708 R
(141) 2009-03-10, არ არის გადახდილი
რეგისტრაციის შემდგომი 10 წლით
გაგრძელების საფასური

(111) M 1998 10710 R
(141) 2009-03-10, არ არის გადახდილი
რეგისტრაციის შემდგომი 10 წლით
გაგრძელების საფასური

(111) M 1998 10711 R
(141) 2009-03-10, არ არის გადახდილი
რეგისტრაციის შემდგომი 10 წლით
გაგრძელების საფასური

(111) M 1998 10716 R
(141) 2009-03-10, არ არის გადახდილი
რეგისტრაციის შემდგომი 10 წლით
გაგრძელების საფასური

(111) M 1998 10723 R
(141) 2009-03-10, არ არის გადახდილი
რეგისტრაციის შემდგომი 10 წლით
გაგრძელების საფასური

(111) M 1998 10727 R
(141) 2009-03-10, არ არის გადახდილი
რეგისტრაციის შემდგომი 10 წლით
გაგრძელების საფასური

(111) M 1998 10732 R
(141) 2009-03-11, არ არის გადახდილი
რეგისტრაციის შემდგომი 10 წლით
გაგრძელების საფასური

(111) M 1998 10734 R
(141) 2009-03-11, არ არის გადახდილი
რეგისტრაციის შემდგომი 10 წლით
გაგრძელების საფასური

(111) M 1998 10736 R
(141) 2009-03-11, არ არის გადახდილი
რეგისტრაციის შემდგომი 10 წლით
გაგრძელების საფასური

(111) M 1998 10742 R
(141) 2002-01-22, მფლობელის მოთხოვნა

(111) M 1998 10744 R
(141) 2009-03-11, არ არის გადახდილი
რეგისტრაციის შემდგომი 10 წლით
გაგრძელების საფასური

(111) M 1998 10745 R
(141) 2009-03-11, არ არის გადახდილი
რეგისტრაციის შემდგომი 10 წლით
გაგრძელების საფასური

(111) M 1998 10746 R
(141) 2009-03-11, არ არის გადახდილი
რეგისტრაციის შემდგომი 10 წლით
გაგრძელების საფასური

(111) M 1998 10749 R
(141) 2009-03-11, არ არის გადახდილი
რეგისტრაციის შემდგომი 10 წლით
გაგრძელების საფასური

(111) M 1998 10754 R
(141) 2009-03-17, არ არის გადახდილი
რეგისტრაციის შემდგომი 10 წლით
გაგრძელების საფასური

(111) M 1998 10757 R
(141) 2009-03-17, არ არის გადახდილი
რეგისტრაციის შემდგომი 10 წლით
გაგრძელების საფასური

(111) M 1998 10758 R
(141) 2009-03-17, არ არის გადახდილი
რეგისტრაციის შემდგომი 10 წლით
გაგრძელების საფასური

(111) M 1998 10760 R
(141) 2009-03-17, არ არის გადახდილი
რეგისტრაციის შემდგომი 10 წლით
გაგრძელების საფასური

(111) M 1998 10761 R
(141) 2009-03-17, არ არის გადახდილი
რეგისტრაციის შემდგომი 10 წლით
გაგრძელების საფასური

(111) M 1998 10762 R
(141) 2009-03-17, არ არის გადახდილი
რეგისტრაციის შემდგომი 10 წლით
გაგრძელების საფასური

(111) M 1998 10763 R
(141) 2009-03-17, არ არის გადახდილი
რეგისტრაციის შემდგომი 10 წლით
გაგრძელების საფასური

(111) M 1998 10764 R
(141) 2009-03-17, არ არის გადახდილი
რეგისტრაციის შემდგომი 10 წლით
გაგრძელების საფასური

(111) M 1998 10767 R
(141) 2009-03-17, არ არის გადახდილი
რეგისტრაციის შემდგომი 10 წლით
გაგრძელების საფასური

(111) M 1998 10770 R
(141) 2009-03-17, არ არის გადახდილი
რეგისტრაციის შემდგომი 10 წლით
გაგრძელების საფასური

(111) M 1998 10777 R
(141) 2009-03-17, არ არის გადახდილი
რეგისტრაციის შემდგომი 10 წლით
გაგრძელების საფასური

(111) M 1998 10778 R
(141) 2009-03-17, არ არის გადახდილი
რეგისტრაციის შემდგომი 10 წლით
გაგრძელების საფასური

(111) M 1998 10779 R
(141) 2009-03-17, არ არის გადახდილი
რეგისტრაციის შემდგომი 10 წლით
გაგრძელების საფასური

(111) M 1998 10780 R
(141) 2009-03-17, არ არის გადახდილი
რეგისტრაციის შემდგომი 10 წლით
გაგრძელების საფასური

(111) M 1998 10781 R
(141) 2009-03-17, არ არის გადახდილი
რეგისტრაციის შემდგომი 10 წლით
გაგრძელების საფასური

(111) M 1998 10783 R
(141) 2009-03-17, არ არის გადახდილი
რეგისტრაციის შემდგომი 10 წლით
გაგრძელების საფასური

(111) M 1998 10788 R
(141) 2009-03-17, არ არის გადახდილი
რეგისტრაციის შემდგომი 10 წლით
გაგრძელების საფასური

(111) M 1998 10792 R
(141) 2009-03-17, არ არის გადახდილი
რეგისტრაციის შემდგომი 10 წლით
გაგრძელების საფასური

(111) M 1998 10794 R
(141) 2009-03-17, არ არის გადახდილი
რეგისტრაციის შემდგომი 10 წლით
გაგრძელების საფასური

(111) M 1998 10796 R
(141) 2009-03-17, არ არის გადახდილი
რეგისტრაციის შემდგომი 10 წლით
გაგრძელების საფასური

(111) M 1998 10797 R
(141) 2009-03-17, არ არის გადახდილი
რეგისტრაციის შემდგომი 10 წლით
გაგრძელების საფასური

(111) M 1998 10798 R
(141) 2009-03-17, არ არის გადახდილი
რეგისტრაციის შემდგომი 10 წლით
გაგრძელების საფასური

(111) M 1998 10799 R
(141) 2009-03-17, არ არის გადახდილი
რეგისტრაციის შემდგომი 10 წლით
გაგრძელების საფასური

(111) M 1998 10800 R
(141) 2009-03-17, არ არის გადახდილი
რეგისტრაციის შემდგომი 10 წლით
გაგრძელების საფასური

(111) M 1998 10801 R
(141) 2009-03-17, არ არის გადახდილი
რეგისტრაციის შემდგომი 10 წლით
გაგრძელების საფასური

(111) M 1998 10803 R
(141) 2009-03-17, არ არის გადახდილი
რეგისტრაციის შემდგომი 10 წლით
გაგრძელების საფასური

(111) M 1998 10804 R
(141) 2009-03-17, არ არის გადახდილი
რეგისტრაციის შემდგომი 10 წლით
გაგრძელების საფასური

(111) M 1998 10805 R
(141) 2009-03-17, არ არის გადახდილი
რეგისტრაციის შემდგომი 10 წლით
გაგრძელების საფასური

(111) M 1998 10806 R
(141) 2009-03-17, არ არის გადახდილი
რეგისტრაციის შემდგომი 10 წლით
გაგრძელების საფასური

(111) M 1998 10810 R
(141) 2009-03-17, არ არის გადახდილი
რეგისტრაციის შემდგომი 10 წლით
გაგრძელების საფასური

(111) M 1998 10811 R
(141) 2009-03-17, არ არის გადახდილი
რეგისტრაციის შემდგომი 10 წლით
გაგრძელების საფასური

(111) M 1998 10818 R
(141) 2009-03-17, არ არის გადახდილი
რეგისტრაციის შემდგომი 10 წლით
გაგრძელების საფასური

(111) M 1998 10823 R
(141) 2009-03-17, არ არის გადახდილი
რეგისტრაციის შემდგომი 10 წლით
გაგრძელების საფასური

(111) M 1998 10824 R
(141) 2009-03-17, არ არის გადახდილი
რეგისტრაციის შემდგომი 10 წლით
გაგრძელების საფასური

(111) M 1998 10832 R
(141) 2009-03-17, არ არის გადახდილი
რეგისტრაციის შემდგომი 10 წლით
გაგრძელების საფასური

(111) M 1998 10833 R
(141) 2009-03-17, არ არის გადახდილი
რეგისტრაციის შემდგომი 10 წლით
გაგრძელების საფასური

(111) M 1998 10834 R
(141) 2000-09-18, არ არის გადახდილი
რეგისტრაციის შემდგომი 10 წლით
გაგრძელების საფასური

(111) M 1998 10838 R
(141) 2009-03-24, არ არის გადახდილი
რეგისტრაციის შემდგომი 10 წლით
გაგრძელების საფასური

(111) M 1998 10846 R
(141) 2009-03-24, არ არის გადახდილი
რეგისტრაციის შემდგომი 10 წლით
გაგრძელების საფასური

(111) M 1998 10850 R
(141) 2005-11-02, მფლობელის მოთხოვნა

(111) M 1998 10851 R
(141) 2009-03-24, არ არის გადახდილი
რეგისტრაციის შემდგომი 10 წლით
გაგრძელების საფასური

(111) M 1998 10852 R
(141) 2009-03-24, არ არის გადახდილი
რეგისტრაციის შემდგომი 10 წლით
გაგრძელების საფასური

(111) M 1998 10853 R
(141) 2009-03-24, არ არის გადახდილი
რეგისტრაციის შემდგომი 10 წლით
გაგრძელების საფასური

(111) M 1998 10856 R
(141) 2009-03-24, არ არის გადახდილი
რეგისტრაციის შემდგომი 10 წლით
გაგრძელების საფასური

(111) M 1998 10859 R
(141) 2009-03-24, არ არის გადახდილი
რეგისტრაციის შემდგომი 10 წლით
გაგრძელების საფასური

(111) M 1998 10861 R
(141) 2009-03-24, არ არის გადახდილი
რეგისტრაციის შემდგომი 10 წლით
გაგრძელების საფასური

(111) M 1998 10872 R
(141) 2009-03-24, არ არის გადახდილი
რეგისტრაციის შემდგომი 10 წლით
გაგრძელების საფასური

(111) M 1998 10879 R
(141) 2009-03-24, არ არის გადახდილი
რეგისტრაციის შემდგომი 10 წლით
გაგრძელების საფასური

(111) M 1998 10880 R
(141) 2009-03-24, არ არის გადახდილი
რეგისტრაციის შემდგომი 10 წლით
გაგრძელების საფასური

(111) M 1998 10881 R
(141) 2009-03-24, არ არის გადახდილი
რეგისტრაციის შემდგომი 10 წლით
გაგრძელების საფასური

(111) M 1998 10882 R
(141) 2009-03-24, არ არის გადახდილი
რეგისტრაციის შემდგომი 10 წლით
გაგრძელების საფასური

(111) M 1998 10897 R
(141) 2009-03-24, არ არის გადახდილი
რეგისტრაციის შემდგომი 10 წლით
გაგრძელების საფასური

(111) M 1998 10934 R
(141) 2009-03-25, არ არის გადახდილი
რეგისტრაციის შემდგომი 10 წლით
გაგრძელების საფასური

(111) M 1998 10935 R
(141) 2009-03-25, არ არის გადახდილი
რეგისტრაციის შემდგომი 10 წლით
გაგრძელების საფასური

(111) M 1998 10936 R
(141) 2009-03-25, არ არის გადახდილი
რეგისტრაციის შემდგომი 10 წლით
გაგრძელების საფასური

(111) M 1998 10937 R
(141) 2009-04-01, არ არის გადახდილი
რეგისტრაციის შემდგომი 10 წლით
გაგრძელების საფასური

(111) M 1998 10938 R
(141) 2000-09-29, არ არის გადახდილი
რეგისტრაციის შემდგომი 10 წლით
გაგრძელების საფასური

(111) M 1998 10939 R
(141) 2000-09-29, არ არის გადახდილი
რეგისტრაციის შემდგომი 10 წლით
გაგრძელების საფასური

(111) M 1998 10940 R
(141) 2000-09-29, არ არის გადახდილი
რეგისტრაციის შემდგომი 10 წლით
გაგრძელების საფასური

(111) M 1998 10942 R
(141) 2009-04-15, არ არის გადახდილი
რეგისტრაციის შემდგომი 10 წლით
გაგრძელების საფასური

(111) M 1998 10943 R
(141) 2009-04-15, არ არის გადახდილი
რეგისტრაციის შემდგომი 10 წლით
გაგრძელების საფასური

(111) M 1998 10944 R
(141) 2009-04-15, არ არის გადახდილი
რეგისტრაციის შემდგომი 10 წლით
გაგრძელების საფასური

(111) M 1998 10945 R
(141) 2000-10-16, არ არის გადახდილი
რეგისტრაციის შემდგომი 10 წლით
გაგრძელების საფასური

(111) M 1998 10946 R
(141) 2009-04-29, არ არის გადახდილი
რეგისტრაციის შემდგომი 10 წლით
გაგრძელების საფასური

(111) M 1998 10947 R
(141) 2009-04-29, არ არის გადახდილი
რეგისტრაციის შემდგომი 10 წლით
გაგრძელების საფასური

(111) M 1998 10948 R
(141) 2009-04-29, არ არის გადახდილი
რეგისტრაციის შემდგომი 10 წლით
გაგრძელების საფასური

(111) M 1998 10950 R
(141) 2000-10-27, არ არის გადახდილი
რეგისტრაციის შემდგომი 10 წლით
გაგრძელების საფასური

(111) M 1998 10951 R
(141) 2000-10-30, არ არის გადახდილი
რეგისტრაციის შემდგომი 10 წლით
გაგრძელების საფასური

(111) M 1998 10952 R
(141) 2009-04-29, არ არის გადახდილი
რეგისტრაციის შემდგომი 10 წლით
გაგრძელების საფასური

(111) M 1998 10956 R
(141) 2009-04-29, არ არის გადახდილი
რეგისტრაციის შემდგომი 10 წლით
გაგრძელების საფასური

(111) M 1998 10967 R
(141) 2009-04-29, არ არის გადახდილი
რეგისტრაციის შემდგომი 10 წლით
გაგრძელების საფასური

(111) M 1998 10972 R
(141) 2009-04-29, არ არის გადახდილი
რეგისტრაციის შემდგომი 10 წლით
გაგრძელების საფასური

(111) M 1998 10978 R
(141) 2009-04-29, არ არის გადახდილი
რეგისტრაციის შემდგომი 10 წლით
გაგრძელების საფასური

(111) M 1998 10979 R
(141) 2009-04-29, არ არის გადახდილი
რეგისტრაციის შემდგომი 10 წლით
გაგრძელების საფასური

(111) M 1998 10980 R
(141) 2000-10-30, არ არის გადახდილი
რეგისტრაციის შემდგომი 10 წლით
გაგრძელების საფასური

(111) M 1998 10981 R
(141) 2009-04-29, არ არის გადახდილი
რეგისტრაციის შემდგომი 10 წლით
გაგრძელების საფასური

(111) M 1998 10984 R
(141) 2009-04-29, არ არის გადახდილი
რეგისტრაციის შემდგომი 10 წლით
გაგრძელების საფასური

(111) M 1998 10991 R
(141) 2009-04-29, არ არის გადახდილი
რეგისტრაციის შემდგომი 10 წლით
გაგრძელების საფასური

(111) M 1998 10994 R
(141) 2009-04-29, არ არის გადახდილი
რეგისტრაციის შემდგომი 10 წლით
გაგრძელების საფასური

(111) M 1998 10996 R
(141) 2009-04-29, არ არის გადახდილი
რეგისტრაციის შემდგომი 10 წლით
გაგრძელების საფასური

(111) M 1998 10999 R
(141) 2007-11-02, მფლობელის მოთხოვნა

(111) M 1998 11000 R
(141) 2009-04-29, არ არის გადახდილი
რეგისტრაციის შემდგომი 10 წლით
გაგრძელების საფასური

(111) M 1998 11001 R
(141) 2007-11-02, მფლობელის მოთხოვნა

(111) M 1998 11005 R
(141) 2009-04-29, არ არის გადახდილი
რეგისტრაციის შემდგომი 10 წლით
გაგრძელების საფასური

(111) M 1998 11008 R
(141) 2009-04-29, არ არის გადახდილი
რეგისტრაციის შემდგომი 10 წლით
გაგრძელების საფასური

(111) M 1998 11009 R
(141) 2009-04-29, არ არის გადახდილი
რეგისტრაციის შემდგომი 10 წლით
გაგრძელების საფასური

(111) M 1998 11010 R
(141) 2009-04-29, არ არის გადახდილი
რეგისტრაციის შემდგომი 10 წლით
გაგრძელების საფასური

(111) M 1998 11011 R
(141) 2009-04-29, არ არის გადახდილი
რეგისტრაციის შემდგომი 10 წლით
გაგრძელების საფასური

(111) M 1998 11012 R
(141) 2009-04-29, არ არის გადახდილი
რეგისტრაციის შემდგომი 10 წლით
გაგრძელების საფასური

(111) M 1998 11013 R
(141) 2009-04-29, არ არის გადახდილი
რეგისტრაციის შემდგომი 10 წლით
გაგრძელების საფასური

(111) M 1998 11014 R
(141) 2009-04-29, არ არის გადახდილი
რეგისტრაციის შემდგომი 10 წლით
გაგრძელების საფასური

(111) M 1998 11018 R
(141) 2009-04-29, არ არის გადახდილი
რეგისტრაციის შემდგომი 10 წლით
გაგრძელების საფასური

(111) M 1998 11021 R
(141) 2009-04-29, არ არის გადახდილი
რეგისტრაციის შემდგომი 10 წლით
გაგრძელების საფასური

(111) M 1998 11024 R
(141) 2009-04-29, არ არის გადახდილი
რეგისტრაციის შემდგომი 10 წლით
გაგრძელების საფასური

(111) M 1998 11028 R
(141) 2009-04-29, არ არის გადახდილი
რეგისტრაციის შემდგომი 10 წლით
გაგრძელების საფასური

(111) M 1998 11030 R
(141) 2009-04-29, არ არის გადახდილი
რეგისტრაციის შემდგომი 10 წლით
გაგრძელების საფასური

(111) M 1998 11038 R
(141) 2009-04-29, არ არის გადახდილი
რეგისტრაციის შემდგომი 10 წლით
გაგრძელების საფასური

(111) M 1998 11042 R
(141) 2009-04-29, არ არის გადახდილი
რეგისტრაციის შემდგომი 10 წლით
გაგრძელების საფასური

(111) M 1998 11043 R
(141) 2009-04-29, არ არის გადახდილი
რეგისტრაციის შემდგომი 10 წლით
გაგრძელების საფასური

(111) M 1998 11049 R
(141) 2009-04-30, არ არის გადახდილი
რეგისტრაციის შემდგომი 10 წლით
გაგრძელების საფასური

(111) M 1998 11051 R
(141) 2009-04-30, არ არის გადახდილი
რეგისტრაციის შემდგომი 10 წლით
გაგრძელების საფასური

(111) M 1998 11052 R
(141) 2009-02-19, მფლობელის მოთხოვნა

(111) M 1998 11054 R
(141) 2009-04-30, არ არის გადახდილი
რეგისტრაციის შემდგომი 10 წლით
გაგრძელების საფასური

(111) M 1998 11055 R
(141) 2009-04-30, არ არის გადახდილი
რეგისტრაციის შემდგომი 10 წლით
გაგრძელების საფასური

(111) M 1998 11056 R
(141) 2009-04-30, არ არის გადახდილი
რეგისტრაციის შემდგომი 10 წლით
გაგრძელების საფასური

(111) M 1998 11057 R
(141) 2009-04-30, არ არის გადახდილი
რეგისტრაციის შემდგომი 10 წლით
გაგრძელების საფასური

(111) M 1998 11058 R
(141) 2009-04-30, არ არის გადახდილი
რეგისტრაციის შემდგომი 10 წლით
გაგრძელების საფასური

(111) M 1998 11059 R
(141) 2000-10-30, არ არის გადახდილი
რეგისტრაციის შემდგომი 10 წლით
გაგრძელების საფასური

(111) M 1998 11061 R
(141) 2009-05-11, არ არის გადახდილი
რეგისტრაციის შემდგომი 10 წლით
გაგრძელების საფასური

(111) M 1998 11062 R
(141) 2009-05-11, არ არის გადახდილი
რეგისტრაციის შემდგომი 10 წლით
გაგრძელების საფასური

(111) M 1998 11068 R
(141) 2009-05-11, არ არის გადახდილი
რეგისტრაციის შემდგომი 10 წლით
გაგრძელების საფასური

(111) M 1998 11070 R
(141) 2009-05-11, არ არის გადახდილი
რეგისტრაციის შემდგომი 10 წლით
გაგრძელების საფასური

(111) M 1998 11071 R
(141) 2009-05-11, არ არის გადახდილი
რეგისტრაციის შემდგომი 10 წლით
გაგრძელების საფასური

(111) M 1998 11078 R
(141) 2009-05-11, არ არის გადახდილი
რეგისტრაციის შემდგომი 10 წლით
გაგრძელების საფასური

(111) M 1998 11082 R
(141) 2000-11-09, არ არის გადახდილი
რეგისტრაციის შემდგომი 10 წლით
გაგრძელების საფასური

(111) M 1998 11083 R
(141) 2009-05-11, არ არის გადახდილი
რეგისტრაციის შემდგომი 10 წლით
გაგრძელების საფასური

(111) M 1998 11084 R
(141) 2000-11-09, არ არის გადახდილი
რეგისტრაციის შემდგომი 10 წლით
გაგრძელების საფასური

(111) M 1998 11085 R
(141) 2009-05-11, არ არის გადახდილი
რეგისტრაციის შემდგომი 10 წლით
გაგრძელების საფასური

(111) M 1998 11086 R
(141) 2009-05-11, არ არის გადახდილი
რეგისტრაციის შემდგომი 10 წლით
გაგრძელების საფასური

(111) M 1998 11090 R
(141) 2000-11-27, არ არის გადახდილი
რეგისტრაციის შემდგომი 10 წლით
გაგრძელების საფასური

(111) M 1998 11091 R
(141) 2000-11-27, არ არის გადახდილი
რეგისტრაციის შემდგომი 10 წლით
გაგრძელების საფასური

(111) M 1998 11092 R
(141) 2000-11-27, არ არის გადახდილი
რეგისტრაციის შემდგომი 10 წლით
გაგრძელების საფასური

(111) M 1998 11093 R
(141) 2009-05-26, არ არის გადახდილი
რეგისტრაციის შემდგომი 10 წლით
გაგრძელების საფასური

(111) M 1998 11094 R
(141) 2009-05-26, არ არის გადახდილი
რეგისტრაციის შემდგომი 10 წლით
გაგრძელების საფასური

(111) M 1998 11097 R
(141) 2009-05-26, არ არის გადახდილი
რეგისტრაციის შემდგომი 10 წლით
გაგრძელების საფასური

(111) M 1998 11098 R
(141) 2009-05-26, არ არის გადახდილი
რეგისტრაციის შემდგომი 10 წლით
გაგრძელების საფასური

(111) M 1998 11104 R
(141) 2009-05-26, არ არის გადახდილი
რეგისტრაციის შემდგომი 10 წლით
გაგრძელების საფასური

(111) M 1998 11106 R
(141) 2009-05-26, არ არის გადახდილი
რეგისტრაციის შემდგომი 10 წლით
გაგრძელების საფასური

(111) M 1998 11107 R
(141) 2009-05-26, არ არის გადახდილი
რეგისტრაციის შემდგომი 10 წლით
გაგრძელების საფასური

(111) M 1998 11108 R
(141) 2009-05-26, არ არის გადახდილი
რეგისტრაციის შემდგომი 10 წლით
გაგრძელების საფასური

(111) M 1998 11109 R
(141) 2009-05-26, არ არის გადახდილი
რეგისტრაციის შემდგომი 10 წლით
გაგრძელების საფასური

(111) M 1998 11110 R
(141) 2009-05-26, არ არის გადახდილი
რეგისტრაციის შემდგომი 10 წლით
გაგრძელების საფასური

(111) M 1998 11111 R
(141) 2009-05-26, არ არის გადახდილი
რეგისტრაციის შემდგომი 10 წლით
გაგრძელების საფასური

(111) M 1998 11117 R
(141) 2009-05-27, არ არის გადახდილი
რეგისტრაციის შემდგომი 10 წლით
გაგრძელების საფასური

(111) M 1998 11121 R
(141) 2009-05-27, არ არის გადახდილი
რეგისტრაციის შემდგომი 10 წლით
გაგრძელების საფასური

(111) M 1998 11122 R
(141) 2009-05-27, არ არის გადახდილი
რეგისტრაციის შემდგომი 10 წლით
გაგრძელების საფასური

(111) M 1998 11125 R
(141) 2009-05-27, არ არის გადახდილი
რეგისტრაციის შემდგომი 10 წლით
გაგრძელების საფასური

(111) M 1998 11126 R
(141) 2009-05-27, არ არის გადახდილი
რეგისტრაციის შემდგომი 10 წლით
გაგრძელების საფასური

(111) M 1998 11127 R
(141) 2009-05-27, არ არის გადახდილი
რეგისტრაციის შემდგომი 10 წლით
გაგრძელების საფასური

(111) M 1998 11128 R
(141) 2009-05-27, არ არის გადახდილი
რეგისტრაციის შემდგომი 10 წლით
გაგრძელების საფასური

(111) M 1998 11129 R
(141) 2009-05-27, არ არის გადახდილი
რეგისტრაციის შემდგომი 10 წლით
გაგრძელების საფასური

(111) M 1998 11134 R
(141) 2009-05-27, არ არის გადახდილი
რეგისტრაციის შემდგომი 10 წლით
გაგრძელების საფასური

(111) M 1998 11140 R
(141) 2009-05-27, არ არის გადახდილი
რეგისტრაციის შემდგომი 10 წლით
გაგრძელების საფასური

(111) M 1998 11141 R
(141) 2009-05-27, არ არის გადახდილი
რეგისტრაციის შემდგომი 10 წლით
გაგრძელების საფასური

(111) M 1998 11144 R
(141) 2009-05-27, არ არის გადახდილი
რეგისტრაციის შემდგომი 10 წლით
გაგრძელების საფასური

(111) M 1998 11146 R
(141) 2009-05-27, არ არის გადახდილი
რეგისტრაციის შემდგომი 10 წლით
გაგრძელების საფასური

(111) M 1998 11147 R
(141) 2009-05-27, არ არის გადახდილი
რეგისტრაციის შემდგომი 10 წლით
გაგრძელების საფასური

(111) M 1998 11149 R
(141) 2009-05-27, არ არის გადახდილი
რეგისტრაციის შემდგომი 10 წლით
გაგრძელების საფასური

(111) M 1998 11153 R
(141) 2009-05-27, არ არის გადახდილი
რეგისტრაციის შემდგომი 10 წლით
გაგრძელების საფასური

(111) M 1998 11154 R
(141) 2009-05-27, არ არის გადახდილი
რეგისტრაციის შემდგომი 10 წლით
გაგრძელების საფასური

(111) M 1998 11156 R
(141) 2009-05-27, არ არის გადახდილი
რეგისტრაციის შემდგომი 10 წლით
გაგრძელების საფასური

(111) M 1998 11157 R
(141) 2009-05-27, არ არის გადახდილი
რეგისტრაციის შემდგომი 10 წლით
გაგრძელების საფასური

(111) M 1998 11158 R
(141) 2009-05-27, არ არის გადახდილი
რეგისტრაციის შემდგომი 10 წლით
გაგრძელების საფასური

(111) M 1998 11164 R
(141) 2009-05-27, არ არის გადახდილი
რეგისტრაციის შემდგომი 10 წლით
გაგრძელების საფასური

(111) M 1998 11166 R
(141) 2009-06-01, არ არის გადახდილი
რეგისტრაციის შემდგომი 10 წლით
გაგრძელების საფასური

(111) M 1998 11167 R
(141) 2009-06-01, არ არის გადახდილი
რეგისტრაციის შემდგომი 10 წლით
გაგრძელების საფასური

(111) M 1998 11168 R
(141) 2009-06-01, არ არის გადახდილი
რეგისტრაციის შემდგომი 10 წლით
გაგრძელების საფასური

(111) M 1998 11169 R
(141) 2009-06-01, არ არის გადახდილი
რეგისტრაციის შემდგომი 10 წლით
გაგრძელების საფასური

(111) M 1998 11170 R
(141) 2009-06-01, არ არის გადახდილი
რეგისტრაციის შემდგომი 10 წლით
გაგრძელების საფასური

(111) M 1998 11171 R
(141) 2009-06-01, არ არის გადახდილი
რეგისტრაციის შემდგომი 10 წლით
გაგრძელების საფასური

(111) M 1998 11172 R
(141) 2009-06-01, არ არის გადახდილი
რეგისტრაციის შემდგომი 10 წლით
გაგრძელების საფასური

(111) M 1998 11208 R
(141) 2009-06-03, არ არის გადახდილი
რეგისტრაციის შემდგომი 10 წლით
გაგრძელების საფასური

(111) M 1998 11223 R
(141) 2000-12-11, არ არის გადახდილი
რეგისტრაციის შემდგომი 10 წლით
გაგრძელების საფასური

(111) M 1998 11230 R
(141) 2000-12-11, არ არის გადახდილი
რეგისტრაციის შემდგომი 10 წლით
გაგრძელების საფასური

(111) M 1998 11359 R
(141) 2000-12-22, არ არის გადახდილი
რეგისტრაციის შემდგომი 10 წლით
გაგრძელების საფასური

(111) M 1999 11364 R
(141) 2005-04-20, მფლობელის მოთხოვნა

(111) M 1999 11438 R
(141) 2001-01-26, არ არის გადახდილი
რეგისტრაციის შემდგომი 10 წლით
გაგრძელების საფასური

(111) M 1999 11470 R
(141) 2001-02-12, არ არის გადახდილი
რეგისტრაციის შემდგომი 10 წლით
გაგრძელების საფასური

(111) M 1999 11597 R
(141) 2001-02-19, არ არის გადახდილი
რეგისტრაციის შემდგომი 10 წლით
გაგრძელების საფასური

(111) M 1999 11598 R
(141) 2001-02-19, არ არის გადახდილი
რეგისტრაციის შემდგომი 10 წლით
გაგრძელების საფასური

(111) M 1999 11599 R
(141) 2001-02-19, არ არის გადახდილი
რეგისტრაციის შემდგომი 10 წლით
გაგრძელების საფასური

(111) M 1999 11600 R
(141) 2001-02-19, არ არის გადახდილი
რეგისტრაციის შემდგომი 10 წლით
გაგრძელების საფასური

(111) M 1999 11601 R
(141) 2001-02-19, არ არის გადახდილი
რეგისტრაციის შემდგომი 10 წლით
გაგრძელების საფასური

(111) M 1999 11602 R
(141) 2001-02-19, არ არის გადახდილი
რეგისტრაციის შემდგომი 10 წლით
გაგრძელების საფასური

(111) M 1999 11603 R
(141) 2001-02-19, არ არის გადახდილი
რეგისტრაციის შემდგომი 10 წლით
გაგრძელების საფასური

(111) M 1999 11665 R
(141) 2001-02-26, არ არის გადახდილი
რეგისტრაციის შემდგომი 10 წლით
გაგრძელების საფასური

(111) M 1999 11698 R
(141) 2001-03-16, არ არის გადახდილი
რეგისტრაციის შემდგომი 10 წლით
გაგრძელების საფასური

(111) M 1999 11787 R
(141) 2001-03-19, არ არის გადახდილი
რეგისტრაციის შემდგომი 10 წლით
გაგრძელების საფასური

(111) M 1999 11796 R
(141) 2001-03-29, არ არის გადახდილი
რეგისტრაციის შემდგომი 10 წლით
გაგრძელების საფასური

(111) M 1999 11798 R
(141) 2001-04-19, არ არის გადახდილი
რეგისტრაციის შემდგომი 10 წლით
გაგრძელების საფასური

(111) M 1999 11871 R
(141) 2001-04-20, არ არის გადახდილი
რეგისტრაციის შემდგომი 10 წლით
გაგრძელების საფასური

(111) M 1999 11902 R
(141) 2001-04-27, არ არის გადახდილი
რეგისტრაციის შემდგომი 10 წლით
გაგრძელების საფასური

(111) M 1999 11903 R
(141) 2001-04-27, არ არის გადახდილი
რეგისტრაციის შემდგომი 10 წლით
გაგრძელების საფასური

(111) M 1999 11904 R
(141) 2001-04-27, არ არის გადახდილი
რეგისტრაციის შემდგომი 10 წლით
გაგრძელების საფასური

(111) M 1999 12151 R
(141) 2001-05-14, არ არის გადახდილი
რეგისტრაციის შემდგომი 10 წლით
გაგრძელების საფასური

(111) M 1999 12324 R
(141) 2001-05-31, არ არის გადახდილი
რეგისტრაციის შემდგომი 10 წლით
გაგრძელების საფასური

(111) M 1999 12325 R
(141) 2001-06-08, არ არის გადახდილი
რეგისტრაციის შემდგომი 10 წლით
გაგრძელების საფასური

(111) M 1999 12458 R
(141) 2001-07-09, არ არის გადახდილი
რეგისტრაციის შემდგომი 10 წლით
გაგრძელების საფასური

(111) M 1999 12711 R
(141) 2001-08-24, არ არის გადახდილი
რეგისტრაციის შემდგომი 10 წლით
გაგრძელების საფასური

(111) M 1999 12713 R
(141) 2001-08-24, არ არის გადახდილი
რეგისტრაციის შემდგომი 10 წლით
გაგრძელების საფასური

(111) M 1999 12714 R
(141) 2001-08-24, არ არის გადახდილი
რეგისტრაციის შემდგომი 10 წლით
გაგრძელების საფასური

(111) M 1999 12730 R
(141) 2001-09-21, არ არის გადახდილი
რეგისტრაციის შემდგომი 10 წლით
გაგრძელების საფასური

(111) M 1999 12731 R
(141) 2001-09-21, არ არის გადახდილი
რეგისტრაციის შემდგომი 10 წლით
გაგრძელების საფასური

(111) M 1999 12793 R
(141) 2001-09-27, არ არის გადახდილი
რეგისტრაციის შემდგომი 10 წლით
გაგრძელების საფასური

(111) M 1999 12848 R
(141) 2001-10-22, არ არის გადახდილი
რეგისტრაციის შემდგომი 10 წლით
გაგრძელების საფასური

(111) M 1999 12861 R
(141) 2001-10-25, არ არის გადახდილი
რეგისტრაციის შემდგომი 10 წლით
გაგრძელების საფასური

(111) M 1999 12862 R
(141) 2001-10-25, არ არის გადახდილი
რეგისტრაციის შემდგომი 10 წლით
გაგრძელების საფასური

(111) M 1999 12916 R
(141) 2001-11-05, არ არის გადახდილი
რეგისტრაციის შემდგომი 10 წლით
გაგრძელების საფასური

(111) M 1999 12917 R
(141) 2001-11-05, არ არის გადახდილი
რეგისტრაციის შემდგომი 10 წლით
გაგრძელების საფასური

(111) M 1999 12918 R
(141) 2001-11-05, არ არის გადახდილი
რეგისტრაციის შემდგომი 10 წლით
გაგრძელების საფასური

(111) M 1999 12919 R
(141) 2001-11-05, არ არის გადახდილი
რეგისტრაციის შემდგომი 10 წლით
გაგრძელების საფასური

(111) M 1999 12920 R
(141) 2001-11-05, არ არის გადახდილი
რეგისტრაციის შემდგომი 10 წლით
გაგრძელების საფასური

(111) M 1999 12921 R
(141) 2001-11-05, არ არის გადახდილი
რეგისტრაციის შემდგომი 10 წლით
გაგრძელების საფასური

(111) M 1999 12922 R
(141) 2001-11-05, არ არის გადახდილი
რეგისტრაციის შემდგომი 10 წლით
გაგრძელების საფასური

(111) M 1999 12960 R
(141) 2001-11-09, არ არის გადახდილი
რეგისტრაციის შემდგომი 10 წლით
გაგრძელების საფასური

(111) M 1999 12973 R
(141) 2001-11-19, არ არის გადახდილი
რეგისტრაციის შემდგომი 10 წლით
გაგრძელების საფასური

(111) M 1999 12974 R
(141) 2001-11-19, არ არის გადახდილი
რეგისტრაციის შემდგომი 10 წლით
გაგრძელების საფასური

(111) M 1999 12978 R
(141) 2001-11-19, არ არის გადახდილი
რეგისტრაციის შემდგომი 10 წლით
გაგრძელების საფასური

(111) M 1999 12986 R
(141) 2001-12-03, არ არის გადახდილი
რეგისტრაციის შემდგომი 10 წლით
გაგრძელების საფასური

(111) M 2000 13078 R
(141) 2002-01-15, არ არის გადახდილი
რეგისტრაციის შემდგომი 10 წლით
გაგრძელების საფასური

(111) M 2000 13080 R
(141) 2002-01-21, არ არის გადახდილი
რეგისტრაციის შემდგომი 10 წლით
გაგრძელების საფასური

(111) M 2000 13088 R
(141) 2009-01-27, მფლობელის მოთხოვნა

(111) M 2000 13089 R
(141) 2009-01-27, მფლობელის მოთხოვნა

(111) M 2000 13090 R
(141) 2002-01-28, არ არის გადახდილი
რეგისტრაციის შემდგომი 10 წლით
გაგრძელების საფასური

(111) M 2000 13163 R
(141) 2007-05-03, მფლობელის მოთხოვნა

(111) M 2000 13166 R
(141) 2002-03-06, არ არის გადახდილი
რეგისტრაციის შემდგომი 10 წლით
გაგრძელების საფასური

(111) M 2000 13167 R
(141) 2002-03-06, არ არის გადახდილი
რეგისტრაციის შემდგომი 10 წლით
გაგრძელების საფასური

(111) M 2000 13168 R
(141) 2002-03-06, არ არის გადახდილი
რეგისტრაციის შემდგომი 10 წლით
გაგრძელების საფასური

(111) M 2000 13169 R
(141) 2002-03-06, არ არის გადახდილი
რეგისტრაციის შემდგომი 10 წლით
გაგრძელების საფასური

(111) M 2000 13170 R
(141) 2002-03-06, არ არის გადახდილი
რეგისტრაციის შემდგომი 10 წლით
გაგრძელების საფასური

(111) M 2000 13172 R
(141) 2002-03-06, არ არის გადახდილი
რეგისტრაციის შემდგომი 10 წლით
გაგრძელების საფასური

(111) M 2000 13192 R
(141) 2002-03-29, არ არის გადახდილი
რეგისტრაციის შემდგომი 10 წლით
გაგრძელების საფასური

(111) M 2000 13297 R
(141) 2002-05-30, არ არის გადახდილი
რეგისტრაციის შემდგომი 10 წლით
გაგრძელების საფასური

(111) M 2000 13301 R
(141) 2002-05-30, არ არის გადახდილი
რეგისტრაციის შემდგომი 10 წლით
გაგრძელების საფასური

(111) M 2000 13310 R
(141) 2002-05-30, არ არის გადახდილი
რეგისტრაციის შემდგომი 10 წლით
გაგრძელების საფასური

(111) M 2000 13486 R
(141) 2006-08-21, მფლობელის მოთხოვნა

(111) M 2000 13492 R
(141) 2006-08-24, მფლობელის მოთხოვნა

(111) M 2000 13589 R
(141) 2002-11-15, არ არის გადახდილი
რეგისტრაციის შემდგომი 10 წლით
გაგრძელების საფასური

(111) M 2000 13590 R
(141) 2002-11-15, არ არის გადახდილი
რეგისტრაციის შემდგომი 10 წლით
გაგრძელების საფასური

(111) M 2001 13747 R
(141) 2006-11-06, მფლობელის მოთხოვნა

(111) M 2001 14199 R
(141) 2006-04-18, მფლობელის მოთხოვნა

(111) M 2002 14297 R
(141) 2005-11-11, მფლობელის მოთხოვნა

(111) M 2002 14302 R
(141) 2005-11-11, მფლობელის მოთხოვნა

(111) M 2002 14305P R
(141) 2007-05-11, მფლობელის მოთხოვნა

(111) M 2002 14571 R
(141) 2009-01-27, მფლობელის მოთხოვნა

(111) M 2002 14573 R
(141) 2009-01-27, მფლობელის მოთხოვნა

(111) M 2002 14574 R
(141) 2009-01-27, მფლობელის მოთხოვნა

(111) M 2002 14575 R
(141) 2009-01-27, მფლობელის მოთხოვნა

(111) M 2002 14576 R
(141) 2009-01-27, მფლობელის მოთხოვნა

(111) M 2002 14577 R
(141) 2009-01-27, მფლობელის მოთხოვნა

(111) M 2002 14578 R
(141) 2009-01-27, მფლობელის მოთხოვნა

(111) M 2004 15588 R
(141) 2007-06-20, მფლობელის მოთხოვნა

(111) M 2004 15590 R
(141) 2009-01-27, მფლობელის მოთხოვნა

(111) M 2004 15591 R
(141) 2009-01-27, მფლობელის მოთხოვნა

(111) M 2004 15592 R
(141) 2009-01-27, მფლობელის მოთხოვნა

(111) M 2004 15609 R
(141) 2005-11-11, მფლობელის მოთხოვნა

(111) M 2005 15942 R
(141) 2007-05-04, სასამართლოს გადაწყვეტილება

(111) M 2005 16188 R
(141) 2008-12-22, მფლობელის მოთხოვნა

(111) M 1998 8976 R
(141) 2008-10-24, არ არის გადახდილი რეგისტრაციის შემდგომი 10 წლით გაგრძელების საფასური

(111) M 1998 8978 R
(141) 2008-10-24, არ არის გადახდილი რეგისტრაციის შემდგომი 10 წლით გაგრძელების საფასური

(111) M 1998 8979 R
(141) 2008-10-24, არ არის გადახდილი რეგისტრაციის შემდგომი 10 წლით გაგრძელების საფასური

(111) M 1998 8980 R
(141) 2008-10-27, არ არის გადახდილი რეგისტრაციის შემდგომი 10 წლით გაგრძელების საფასური

(111) M 1998 8981 R
(141) 2008-10-27, არ არის გადახდილი რეგისტრაციის შემდგომი 10 წლით გაგრძელების საფასური

(111) M 1998 8983 R
(141) 2008-10-27, არ არის გადახდილი რეგისტრაციის შემდგომი 10 წლით გაგრძელების საფასური

(111) M 1998 8987 R
(141) 2008-10-27, არ არის გადახდილი რეგისტრაციის შემდგომი 10 წლით გაგრძელების საფასური

(111) M 1998 8990 R
(141) 2008-10-27, არ არის გადახდილი რეგისტრაციის შემდგომი 10 წლით გაგრძელების საფასური

(111) M 1998 8991 R
(141) 2008-10-27, არ არის გადახდილი
რეგისტრაციის შემდგომი 10 წლით
გაგრძელების საფასური

(111) M 1998 8993 R
(141) 2003-10-01, მფლობელის მოთხოვნა

(111) M 1998 8994 R
(141) 2008-10-27, არ არის გადახდილი
რეგისტრაციის შემდგომი 10 წლით
გაგრძელების საფასური

(111) M 1998 8996 R
(141) 2008-10-27, არ არის გადახდილი
რეგისტრაციის შემდგომი 10 წლით
გაგრძელების საფასური

(111) M 1998 8997 R
(141) 2008-10-27, არ არის გადახდილი
რეგისტრაციის შემდგომი 10 წლით
გაგრძელების საფასური

(111) M 1998 8998 R
(141) 2008-10-27, არ არის გადახდილი
რეგისტრაციის შემდგომი 10 წლით
გაგრძელების საფასური

(111) M 1998 8999 R
(141) 2008-10-27, არ არის გადახდილი
რეგისტრაციის შემდგომი 10 წლით
გაგრძელების საფასური

(111) M 1998 9000 R
(141) 2003-09-16, მფლობელის მოთხოვნა

(111) M 1998 9009 R
(141) 2008-10-27, არ არის გადახდილი
რეგისტრაციის შემდგომი 10 წლით
გაგრძელების საფასური

(111) M 1998 9010 R
(141) 2008-10-27, არ არის გადახდილი
რეგისტრაციის შემდგომი 10 წლით
გაგრძელების საფასური

(111) M 1998 9012 R
(141) 2008-10-27, არ არის გადახდილი
რეგისტრაციის შემდგომი 10 წლით
გაგრძელების საფასური

(111) M 1998 9016 R
(141) 2008-10-27, არ არის გადახდილი
რეგისტრაციის შემდგომი 10 წლით
გაგრძელების საფასური

(111) M 1998 9017 R
(141) 2008-10-27, არ არის გადახდილი
რეგისტრაციის შემდგომი 10 წლით
გაგრძელების საფასური

(111) M 1998 9018 R
(141) 2008-10-27, არ არის გადახდილი
რეგისტრაციის შემდგომი 10 წლით
გაგრძელების საფასური

(111) M 1998 9019 R
(141) 2008-10-27, არ არის გადახდილი
რეგისტრაციის შემდგომი 10 წლით
გაგრძელების საფასური

(111) M 1998 9020 R
(141) 2008-10-27, არ არის გადახდილი
რეგისტრაციის შემდგომი 10 წლით
გაგრძელების საფასური

(111) M 1998 9021 R
(141) 2008-10-27, არ არის გადახდილი
რეგისტრაციის შემდგომი 10 წლით
გაგრძელების საფასური

(111) M 1998 9022 R
(141) 2008-10-31, არ არის გადახდილი
რეგისტრაციის შემდგომი 10 წლით
გაგრძელების საფასური

(111) M 1998 9026 R
(141) 2008-10-31, არ არის გადახდილი
რეგისტრაციის შემდგომი 10 წლით
გაგრძელების საფასური

(111) M 1998 9028 R
(141) 2008-10-31, არ არის გადახდილი
რეგისტრაციის შემდგომი 10 წლით
გაგრძელების საფასური

(111) M 1998 9029 R
(141) 2008-10-31, არ არის გადახდილი
რეგისტრაციის შემდგომი 10 წლით
გაგრძელების საფასური

(111) M 1998 9030 R
(141) 2008-10-31, არ არის გადახდილი
რეგისტრაციის შემდგომი 10 წლით
გაგრძელების საფასური

(111) M 1998 9032 R
(141) 2008-10-31, არ არის გადახდილი
რეგისტრაციის შემდგომი 10 წლით
გაგრძელების საფასური

(111) M 1998 9033 R
(141) 2008-10-31, არ არის გადახდილი
რეგისტრაციის შემდგომი 10 წლით
გაგრძელების საფასური

(111) M 1998 9034 R
(141) 2008-10-31, არ არის გადახდილი
რეგისტრაციის შემდგომი 10 წლით
გაგრძელების საფასური

(111) M 1998 9035 R
(141) 2008-10-31, არ არის გადახდილი
რეგისტრაციის შემდგომი 10 წლით
გაგრძელების საფასური

(111) M 1998 9038 R
(141) 2008-10-31, არ არის გადახდილი
რეგისტრაციის შემდგომი 10 წლით
გაგრძელების საფასური

(111) M 1998 9039 R
(141) 2008-10-31, არ არის გადახდილი
რეგისტრაციის შემდგომი 10 წლით
გაგრძელების საფასური

(111) M 1998 9042 R
(141) 2008-10-31, არ არის გადახდილი
რეგისტრაციის შემდგომი 10 წლით
გაგრძელების საფასური

(111) M 1998 9045 R
(141) 2008-10-31, არ არის გადახდილი
რეგისტრაციის შემდგომი 10 წლით
გაგრძელების საფასური

(111) M 1998 9050 R
(141) 2008-10-31, არ არის გადახდილი
რეგისტრაციის შემდგომი 10 წლით
გაგრძელების საფასური

(111) M 1998 9053 R
(141) 2008-10-31, არ არის გადახდილი
რეგისტრაციის შემდგომი 10 წლით
გაგრძელების საფასური

(111) M 1998 9055 R
(141) 2008-10-31, არ არის გადახდილი
რეგისტრაციის შემდგომი 10 წლით
გაგრძელების საფასური

(111) M 1998 9056 R
(141) 2008-10-31, არ არის გადახდილი
რეგისტრაციის შემდგომი 10 წლით
გაგრძელების საფასური

(111) M 1998 9060 R
(141) 2008-10-31, არ არის გადახდილი
რეგისტრაციის შემდგომი 10 წლით
გაგრძელების საფასური

(111) M 1998 9061 R
(141) 2008-10-31, არ არის გადახდილი
რეგისტრაციის შემდგომი 10 წლით
გაგრძელების საფასური

(111) M 1998 9064 R
(141) 2008-10-31, არ არის გადახდილი
რეგისტრაციის შემდგომი 10 წლით
გაგრძელების საფასური

(111) M 1998 9066 R
(141) 2008-10-31, არ არის გადახდილი
რეგისტრაციის შემდგომი 10 წლით
გაგრძელების საფასური

(111) M 1998 9067 R
(141) 2008-10-31, არ არის გადახდილი
რეგისტრაციის შემდგომი 10 წლით
გაგრძელების საფასური

(111) M 1998 9068 R
(141) 2008-10-31, არ არის გადახდილი
რეგისტრაციის შემდგომი 10 წლით
გაგრძელების საფასური

(111) M 1998 9069 R
(141) 2008-10-31, არ არის გადახდილი
რეგისტრაციის შემდგომი 10 წლით
გაგრძელების საფასური

(111) M 1998 9073 R
(141) 2008-10-31, არ არის გადახდილი
რეგისტრაციის შემდგომი 10 წლით
გაგრძელების საფასური

(111) M 1998 9078 R
(141) 2003-03-18, მფლობელის მოთხოვნა

(111) M 1998 9081 R
(141) 2008-10-31, არ არის გადახდილი
რეგისტრაციის შემდგომი 10 წლით
გაგრძელების საფასური

(111) M 1998 9083 R
(141) 2008-10-31, არ არის გადახდილი
რეგისტრაციის შემდგომი 10 წლით
გაგრძელების საფასური

(111) M 1998 9084 R
(141) 2008-10-31, არ არის გადახდილი
რეგისტრაციის შემდგომი 10 წლით
გაგრძელების საფასური

(111) M 1998 9085 R
(141) 2008-10-31, არ არის გადახდილი
რეგისტრაციის შემდგომი 10 წლით
გაგრძელების საფასური

(111) M 1998 9090 R
(141) 2008-10-31, არ არის გადახდილი
რეგისტრაციის შემდგომი 10 წლით
გაგრძელების საფასური

(111) M 1998 9091 R
(141) 2008-10-31, არ არის გადახდილი
რეგისტრაციის შემდგომი 10 წლით
გაგრძელების საფასური

(111) M 1998 9100 R
(141) 2008-10-31, არ არის გადახდილი
რეგისტრაციის შემდგომი 10 წლით
გაგრძელების საფასური

(111) M 1998 9103 R
(141) 2008-10-31, არ არის გადახდილი
რეგისტრაციის შემდგომი 10 წლით
გაგრძელების საფასური

(111) M 1998 9106 R
(141) 2008-10-31, არ არის გადახდილი
რეგისტრაციის შემდგომი 10 წლით
გაგრძელების საფასური

(111) M 1998 9108 R
(141) 2008-10-31, არ არის გადახდილი
რეგისტრაციის შემდგომი 10 წლით
გაგრძელების საფასური

(111) M 1998 9109 R
(141) 2008-10-31, არ არის გადახდილი
რეგისტრაციის შემდგომი 10 წლით
გაგრძელების საფასური

(111) M 1998 9115 R
(141) 2008-10-31, არ არის გადახდილი
რეგისტრაციის შემდგომი 10 წლით
გაგრძელების საფასური

(111) M 1998 9118 R
(141) 2008-10-31, არ არის გადახდილი
რეგისტრაციის შემდგომი 10 წლით
გაგრძელების საფასური

(111) M 1998 9119 R
(141) 2008-10-31, არ არის გადახდილი
რეგისტრაციის შემდგომი 10 წლით
გაგრძელების საფასური

(111) M 1998 9121 R
(141) 2008-10-31, არ არის გადახდილი
რეგისტრაციის შემდგომი 10 წლით
გაგრძელების საფასური

(111) M 1998 9123 R
(141) 2008-10-31, არ არის გადახდილი
რეგისტრაციის შემდგომი 10 წლით
გაგრძელების საფასური

(111) M 1998 9124 R
(141) 2008-10-31, არ არის გადახდილი
რეგისტრაციის შემდგომი 10 წლით
გაგრძელების საფასური

(111) M 1998 9125 R
(141) 2008-10-31, არ არის გადახდილი
რეგისტრაციის შემდგომი 10 წლით
გაგრძელების საფასური

(111) M 1998 9128 R
(141) 2008-10-31, არ არის გადახდილი
რეგისტრაციის შემდგომი 10 წლით
გაგრძელების საფასური

(111) M 1998 9129 R
(141) 2008-10-31, არ არის გადახდილი
რეგისტრაციის შემდგომი 10 წლით
გაგრძელების საფასური

(111) M 1998 9130 R
(141) 2008-10-31, არ არის გადახდილი
რეგისტრაციის შემდგომი 10 წლით
გაგრძელების საფასური

(111) M 1998 9131 R
(141) 2008-10-31, არ არის გადახდილი
რეგისტრაციის შემდგომი 10 წლით
გაგრძელების საფასური

(111) M 1998 9132 R
(141) 2008-10-31, არ არის გადახდილი
რეგისტრაციის შემდგომი 10 წლით
გაგრძელების საფასური

(111) M 1998 9133 R
(141) 2000-05-01, არ არის გადახდილი
რეგისტრაციის შემდგომი 10 წლით
გაგრძელების საფასური

(111) M 1998 9134 R
(141) 2000-05-01, არ არის გადახდილი
რეგისტრაციის შემდგომი 10 წლით
გაგრძელების საფასური

(111) M 1998 9135 R
(141) 2000-05-01, არ არის გადახდილი
რეგისტრაციის შემდგომი 10 წლით
გაგრძელების საფასური

(111) M 1998 9137 R
(141) 2008-10-31, არ არის გადახდილი
რეგისტრაციის შემდგომი 10 წლით
გაგრძელების საფასური

(111) M 1998 9138 R
(141) 2008-10-31, არ არის გადახდილი
რეგისტრაციის შემდგომი 10 წლით
გაგრძელების საფასური

(111) M 1998 9142 R
(141) 2008-11-03, არ არის გადახდილი
რეგისტრაციის შემდგომი 10 წლით
გაგრძელების საფასური

(111) M 1998 9143 R
(141) 2008-11-03, არ არის გადახდილი
რეგისტრაციის შემდგომი 10 წლით
გაგრძელების საფასური

(111) M 1998 9144 R
(141) 2008-11-03, არ არის გადახდილი
რეგისტრაციის შემდგომი 10 წლით
გაგრძელების საფასური

(111) M 1998 9145 R
(141) 2008-11-03, არ არის გადახდილი
რეგისტრაციის შემდგომი 10 წლით
გაგრძელების საფასური

(111) M 1998 9147 R
(141) 2008-11-03, არ არის გადახდილი
რეგისტრაციის შემდგომი 10 წლით
გაგრძელების საფასური

(111) M 1998 9148 R
(141) 2008-11-03, არ არის გადახდილი
რეგისტრაციის შემდგომი 10 წლით
გაგრძელების საფასური

(111) M 1998 9150 R
(141) 2008-11-03, არ არის გადახდილი
რეგისტრაციის შემდგომი 10 წლით
გაგრძელების საფასური

(111) M 1998 9151 R
(141) 2008-11-03, არ არის გადახდილი
რეგისტრაციის შემდგომი 10 წლით
გაგრძელების საფასური

(111) M 1998 9152 R
(141) 2008-11-03, არ არის გადახდილი
რეგისტრაციის შემდგომი 10 წლით
გაგრძელების საფასური

(111) M 1998 9153 R
(141) 2003-09-16, მფლობელის მოთხოვნა

(111) M 1998 9154 R
(141) 2008-11-03, არ არის გადახდილი
რეგისტრაციის შემდგომი 10 წლით
გაგრძელების საფასური

(111) M 1998 9155 R
(141) 2008-11-03, არ არის გადახდილი
რეგისტრაციის შემდგომი 10 წლით
გაგრძელების საფასური

(111) M 1998 9156 R
(141) 2008-11-04, არ არის გადახდილი
რეგისტრაციის შემდგომი 10 წლით
გაგრძელების საფასური

(111) M 1998 9157 R
(141) 2008-11-04, არ არის გადახდილი
რეგისტრაციის შემდგომი 10 წლით
გაგრძელების საფასური

(111) M 1998 9158 R
(141) 2008-11-04, არ არის გადახდილი
რეგისტრაციის შემდგომი 10 წლით
გაგრძელების საფასური

(111) M 1998 9159 R
(141) 2008-11-04, არ არის გადახდილი
რეგისტრაციის შემდგომი 10 წლით
გაგრძელების საფასური

(111) M 1998 9160 R
(141) 2008-11-04, არ არის გადახდილი
რეგისტრაციის შემდგომი 10 წლით
გაგრძელების საფასური

(111) M 1998 9162 R
(141) 2008-11-04, არ არის გადახდილი
რეგისტრაციის შემდგომი 10 წლით
გაგრძელების საფასური

(111) M 1998 9163 R
(141) 2008-11-04, არ არის გადახდილი
რეგისტრაციის შემდგომი 10 წლით
გაგრძელების საფასური

(111) M 1998 9166 R
(141) 2008-11-04, არ არის გადახდილი
რეგისტრაციის შემდგომი 10 წლით
გაგრძელების საფასური

(111) M 1998 9169 R
(141) 2008-11-04, არ არის გადახდილი
რეგისტრაციის შემდგომი 10 წლით
გაგრძელების საფასური

(111) M 1998 9170 R
(141) 2008-11-04, არ არის გადახდილი
რეგისტრაციის შემდგომი 10 წლით
გაგრძელების საფასური

(111) M 1998 9172 R
(141) 2008-11-04, არ არის გადახდილი
რეგისტრაციის შემდგომი 10 წლით
გაგრძელების საფასური

(111) M 1998 9178 R
(141) 2008-11-04, არ არის გადახდილი
რეგისტრაციის შემდგომი 10 წლით
გაგრძელების საფასური

(111) M 1998 9180 R
(141) 2008-11-04, არ არის გადახდილი
რეგისტრაციის შემდგომი 10 წლით
გაგრძელების საფასური

(111) M 1998 9181 R
(141) 2008-11-04, არ არის გადახდილი
რეგისტრაციის შემდგომი 10 წლით
გაგრძელების საფასური

(111) M 1998 9182 R
(141) 2008-11-04, არ არის გადახდილი
რეგისტრაციის შემდგომი 10 წლით
გაგრძელების საფასური

(111) M 1998 9183 R
(141) 2008-11-04, არ არის გადახდილი
რეგისტრაციის შემდგომი 10 წლით
გაგრძელების საფასური

(111) M 1998 9186 R
(141) 2008-11-04, არ არის გადახდილი
რეგისტრაციის შემდგომი 10 წლით
გაგრძელების საფასური

(111) M 1998 9187 R
(141) 2008-11-04, არ არის გადახდილი
რეგისტრაციის შემდგომი 10 წლით
გაგრძელების საფასური

(111) M 1998 9188 R
(141) 2000-05-04, არ არის გადახდილი
რეგისტრაციის შემდგომი 10 წლით
გაგრძელების საფასური

(111) M 1998 9191 R
(141) 2008-11-04, არ არის გადახდილი
რეგისტრაციის შემდგომი 10 წლით
გაგრძელების საფასური

(111) M 1998 9193 R
(141) 2008-11-04, არ არის გადახდილი
რეგისტრაციის შემდგომი 10 წლით
გაგრძელების საფასური

(111) M 1998 9195 R
(141) 2008-11-04, არ არის გადახდილი
რეგისტრაციის შემდგომი 10 წლით
გაგრძელების საფასური

(111) M 1998 9197 R
(141) 2008-11-04, არ არის გადახდილი
რეგისტრაციის შემდგომი 10 წლით
გაგრძელების საფასური

(111) M 1998 9198 R
(141) 2008-11-04, არ არის გადახდილი
რეგისტრაციის შემდგომი 10 წლით
გაგრძელების საფასური

(111) M 1998 9199 R
(141) 2008-11-04, არ არის გადახდილი
რეგისტრაციის შემდგომი 10 წლით
გაგრძელების საფასური

(111) M 1998 9200 R
(141) 2008-11-04, არ არის გადახდილი
რეგისტრაციის შემდგომი 10 წლით
გაგრძელების საფასური

(111) M 1998 9201 R
(141) 2008-11-04, არ არის გადახდილი
რეგისტრაციის შემდგომი 10 წლით
გაგრძელების საფასური

(111) M 1998 9206 R
(141) 2008-11-07, არ არის გადახდილი
რეგისტრაციის შემდგომი 10 წლით
გაგრძელების საფასური

(111) M 1998 9210 R
(141) 2008-11-07, არ არის გადახდილი
რეგისტრაციის შემდგომი 10 წლით
გაგრძელების საფასური

(111) M 1998 9214 R
(141) 2008-11-07, არ არის გადახდილი
რეგისტრაციის შემდგომი 10 წლით
გაგრძელების საფასური

(111) M 1998 9217 R
(141) 2008-11-07, არ არის გადახდილი
რეგისტრაციის შემდგომი 10 წლით
გაგრძელების საფასური

(111) M 1998 9219 R
(141) 2008-11-07, არ არის გადახდილი
რეგისტრაციის შემდგომი 10 წლით
გაგრძელების საფასური

(111) M 1998 9227 R
(141) 2008-11-07, არ არის გადახდილი
რეგისტრაციის შემდგომი 10 წლით
გაგრძელების საფასური

(111) M 1998 9235 R
(141) 2008-11-07, არ არის გადახდილი
რეგისტრაციის შემდგომი 10 წლით
გაგრძელების საფასური

(111) M 1998 9239 R
(141) 2008-11-07, არ არის გადახდილი
რეგისტრაციის შემდგომი 10 წლით
გაგრძელების საფასური

(111) M 1998 9241 R
(141) 2008-11-07, არ არის გადახდილი
რეგისტრაციის შემდგომი 10 წლით
გაგრძელების საფასური

(111) M 1998 9243 R
(141) 2008-11-07, არ არის გადახდილი
რეგისტრაციის შემდგომი 10 წლით
გაგრძელების საფასური

(111) M 1998 9245 R
(141) 2008-11-07, არ არის გადახდილი
რეგისტრაციის შემდგომი 10 წლით
გაგრძელების საფასური

(111) M 1998 9247 R
(141) 2008-11-07, არ არის გადახდილი
რეგისტრაციის შემდგომი 10 წლით
გაგრძელების საფასური

(111) M 1998 9248 R
(141) 2008-11-07, არ არის გადახდილი
რეგისტრაციის შემდგომი 10 წლით
გაგრძელების საფასური

(111) M 1998 9249 R
(141) 2008-11-07, არ არის გადახდილი
რეგისტრაციის შემდგომი 10 წლით
გაგრძელების საფასური

(111) M 1998 9251 R
(141) 2008-11-07, არ არის გადახდილი
რეგისტრაციის შემდგომი 10 წლით
გაგრძელების საფასური

(111) M 1998 9253 R
(141) 2008-11-07, არ არის გადახდილი
რეგისტრაციის შემდგომი 10 წლით
გაგრძელების საფასური

(111) M 1998 9254 R
(141) 2008-11-07, არ არის გადახდილი
რეგისტრაციის შემდგომი 10 წლით
გაგრძელების საფასური

(111) M 1998 9255 R
(141) 2008-11-07, არ არის გადახდილი
რეგისტრაციის შემდგომი 10 წლით
გაგრძელების საფასური

(111) M 1998 9258 R
(141) 2008-11-07, არ არის გადახდილი
რეგისტრაციის შემდგომი 10 წლით
გაგრძელების საფასური

(111) M 1998 9260 R
(141) 2008-11-07, არ არის გადახდილი
რეგისტრაციის შემდგომი 10 წლით
გაგრძელების საფასური

(111) M 1998 9261 R
(141) 2008-11-07, არ არის გადახდილი
რეგისტრაციის შემდგომი 10 წლით
გაგრძელების საფასური

(111) M 1998 9262 R
(141) 2008-11-07, არ არის გადახდილი
რეგისტრაციის შემდგომი 10 წლით
გაგრძელების საფასური

(111) M 1998 9263 R
(141) 2008-11-07, არ არის გადახდილი
რეგისტრაციის შემდგომი 10 წლით
გაგრძელების საფასური

(111) M 1998 9264 R
(141) 2008-11-07, არ არის გადახდილი
რეგისტრაციის შემდგომი 10 წლით
გაგრძელების საფასური

(111) M 1998 9267 R
(141) 2008-11-07, არ არის გადახდილი
რეგისტრაციის შემდგომი 10 წლით
გაგრძელების საფასური

(111) M 1998 9269 R
(141) 2008-08-25, მფლობელის მოთხოვნა

(111) M 1998 9270 R
(141) 2000-05-11, არ არის გადახდილი
რეგისტრაციის შემდგომი 10 წლით
გაგრძელების საფასური

(111) M 1998 9271 R
(141) 2008-11-11, არ არის გადახდილი
რეგისტრაციის შემდგომი 10 წლით
გაგრძელების საფასური

(111) M 1998 9272 R
(141) 2008-11-11, არ არის გადახდილი
რეგისტრაციის შემდგომი 10 წლით
გაგრძელების საფასური

(111) M 1998 9273 R
(141) 2000-05-11, არ არის გადახდილი
რეგისტრაციის შემდგომი 10 წლით
გაგრძელების საფასური

(111) M 1998 9274 R
(141) 2000-05-11, არ არის გადახდილი
რეგისტრაციის შემდგომი 10 წლით
გაგრძელების საფასური

(111) M 1998 9275 R
(141) 2000-05-11, არ არის გადახდილი
რეგისტრაციის შემდგომი 10 წლით
გაგრძელების საფასური

(111) M 1998 9276 R
(141) 2000-05-11, არ არის გადახდილი
რეგისტრაციის შემდგომი 10 წლით
გაგრძელების საფასური

(111) M 1998 9278 R
(141) 2008-11-11, არ არის გადახდილი
რეგისტრაციის შემდგომი 10 წლით
გაგრძელების საფასური

(111) M 1998 9280 R
(141) 2008-11-11, არ არის გადახდილი
რეგისტრაციის შემდგომი 10 წლით
გაგრძელების საფასური

(111) M 1998 9283 R
(141) 2008-11-11, არ არის გადახდილი
რეგისტრაციის შემდგომი 10 წლით
გაგრძელების საფასური

(111) M 1998 9284 R
(141) 2008-11-11, არ არის გადახდილი
რეგისტრაციის შემდგომი 10 წლით
გაგრძელების საფასური

(111) M 1998 9288 R
(141) 2000-05-15, არ არის გადახდილი
რეგისტრაციის შემდგომი 10 წლით
გაგრძელების საფასური

(111) M 1998 9289 R
(141) 2000-05-15, არ არის გადახდილი
რეგისტრაციის შემდგომი 10 წლით
გაგრძელების საფასური

(111) M 1998 9290 R
(141) 2000-05-15, არ არის გადახდილი
რეგისტრაციის შემდგომი 10 წლით
გაგრძელების საფასური

(111) M 1998 9291 R
(141) 2000-05-15, არ არის გადახდილი
რეგისტრაციის შემდგომი 10 წლით
გაგრძელების საფასური

(111) M 1998 9292 R
(141) 2000-05-15, არ არის გადახდილი
რეგისტრაციის შემდგომი 10 წლით
გაგრძელების საფასური

(111) M 1998 9293 R
(141) 2008-11-14, არ არის გადახდილი
რეგისტრაციის შემდგომი 10 წლით
გაგრძელების საფასური

(111) M 1998 9295 R
(141) 2008-11-14, არ არის გადახდილი
რეგისტრაციის შემდგომი 10 წლით
გაგრძელების საფასური

(111) M 1998 9297 R
(141) 2008-11-14, არ არის გადახდილი
რეგისტრაციის შემდგომი 10 წლით
გაგრძელების საფასური

(111) M 1998 9298 R
(141) 2008-11-14, არ არის გადახდილი
რეგისტრაციის შემდგომი 10 წლით
გაგრძელების საფასური

(111) M 1998 9299 R
(141) 2008-11-14, არ არის გადახდილი
რეგისტრაციის შემდგომი 10 წლით
გაგრძელების საფასური

(111) M 1998 9300 R
(141) 2008-11-14, არ არის გადახდილი
რეგისტრაციის შემდგომი 10 წლით
გაგრძელების საფასური

(111) M 1998 9302 R
(141) 2008-11-14, არ არის გადახდილი
რეგისტრაციის შემდგომი 10 წლით
გაგრძელების საფასური

(111) M 1998 9312 R
(141) 2008-11-14, არ არის გადახდილი
რეგისტრაციის შემდგომი 10 წლით
გაგრძელების საფასური

(111) M 1998 9317 R
(141) 2008-11-14, არ არის გადახდილი
რეგისტრაციის შემდგომი 10 წლით
გაგრძელების საფასური

(111) M 1998 9318 R
(141) 2008-11-14, არ არის გადახდილი
რეგისტრაციის შემდგომი 10 წლით
გაგრძელების საფასური

(111) M 1998 9319 R
(141) 2008-11-14, არ არის გადახდილი
რეგისტრაციის შემდგომი 10 წლით
გაგრძელების საფასური

(111) M 1998 9321 R
(141) 2008-11-14, არ არის გადახდილი
რეგისტრაციის შემდგომი 10 წლით
გაგრძელების საფასური

(111) M 1998 9323 R
(141) 2008-11-14, არ არის გადახდილი
რეგისტრაციის შემდგომი 10 წლით
გაგრძელების საფასური

(111) M 1998 9326 R
(141) 2008-11-14, არ არის გადახდილი
რეგისტრაციის შემდგომი 10 წლით
გაგრძელების საფასური

(111) M 1998 9327 R
(141) 2008-11-14, არ არის გადახდილი
რეგისტრაციის შემდგომი 10 წლით
გაგრძელების საფასური

(111) M 1998 9331 R
(141) 2008-11-14, არ არის გადახდილი
რეგისტრაციის შემდგომი 10 წლით
გაგრძელების საფასური

(111) M 1998 9335 R
(141) 2008-11-14, არ არის გადახდილი
რეგისტრაციის შემდგომი 10 წლით
გაგრძელების საფასური

(111) M 1998 9336 R
(141) 2008-11-14, არ არის გადახდილი
რეგისტრაციის შემდგომი 10 წლით
გაგრძელების საფასური

(111) M 1998 9344 R
(141) 2008-11-18, არ არის გადახდილი
რეგისტრაციის შემდგომი 10 წლით
გაგრძელების საფასური

(111) M 1998 9345 R
(141) 2008-11-18, არ არის გადახდილი
რეგისტრაციის შემდგომი 10 წლით
გაგრძელების საფასური

(111) M 1998 9347 R
(141) 2008-11-18, არ არის გადახდილი
რეგისტრაციის შემდგომი 10 წლით
გაგრძელების საფასური

(111) M 1998 9348 R
(141) 2008-11-21, არ არის გადახდილი
რეგისტრაციის შემდგომი 10 წლით
გაგრძელების საფასური

(111) M 1998 9354 R
(141) 2008-11-21, არ არის გადახდილი
რეგისტრაციის შემდგომი 10 წლით
გაგრძელების საფასური

(111) M 1998 9355 R
(141) 2008-11-21, არ არის გადახდილი
რეგისტრაციის შემდგომი 10 წლით
გაგრძელების საფასური

(111) M 1998 9358 R
(141) 2003-06-17, მფლობელის მოთხოვნა

(111) M 1998 9359 R
(141) 2008-11-21, არ არის გადახდილი
რეგისტრაციის შემდგომი 10 წლით
გაგრძელების საფასური

(111) M 1998 9364 R
(141) 2008-11-21, არ არის გადახდილი
რეგისტრაციის შემდგომი 10 წლით
გაგრძელების საფასური

(111) M 1998 9365 R
(141) 2004-04-23, მფლობელის მოთხოვნა

(111) M 1998 9370 R
(141) 2008-11-21, არ არის გადახდილი
რეგისტრაციის შემდგომი 10 წლით
გაგრძელების საფასური

(111) M 1998 9373 R
(141) 2008-11-21, არ არის გადახდილი
რეგისტრაციის შემდგომი 10 წლით
გაგრძელების საფასური

(111) M 1998 9375 R
(141) 2008-11-21, არ არის გადახდილი
რეგისტრაციის შემდგომი 10 წლით
გაგრძელების საფასური

(111) M 1998 9376 R
(141) 2008-11-21, არ არის გადახდილი
რეგისტრაციის შემდგომი 10 წლით
გაგრძელების საფასური

(111) M 1998 9377 R
(141) 2008-11-21, არ არის გადახდილი
რეგისტრაციის შემდგომი 10 წლით
გაგრძელების საფასური

(111) M 1998 9378 R
(141) 2008-11-21, არ არის გადახდილი
რეგისტრაციის შემდგომი 10 წლით
გაგრძელების საფასური

(111) M 1998 9381 R
(141) 2008-11-21, არ არის გადახდილი
რეგისტრაციის შემდგომი 10 წლით
გაგრძელების საფასური

(111) M 1998 9384 R
(141) 2008-11-21, არ არის გადახდილი
რეგისტრაციის შემდგომი 10 წლით
გაგრძელების საფასური

(111) M 1998 9385 R
(141) 2008-11-21, არ არის გადახდილი
რეგისტრაციის შემდგომი 10 წლით
გაგრძელების საფასური

(111) M 1998 9386 R
(141) 2000-05-22, არ არის გადახდილი
რეგისტრაციის შემდგომი 10 წლით
გაგრძელების საფასური

(111) M 1998 9387 R
(141) 2008-11-24, არ არის გადახდილი
რეგისტრაციის შემდგომი 10 წლით
გაგრძელების საფასური

(111) M 1998 9391 R
(141) 2008-11-24, არ არის გადახდილი
რეგისტრაციის შემდგომი 10 წლით
გაგრძელების საფასური

(111) M 1998 9392 R
(141) 2008-11-24, არ არის გადახდილი
რეგისტრაციის შემდგომი 10 წლით
გაგრძელების საფასური

(111) M 1998 9393 R
(141) 2008-11-24, არ არის გადახდილი
რეგისტრაციის შემდგომი 10 წლით
გაგრძელების საფასური

(111) M 1998 9394 R
(141) 2008-11-24, არ არის გადახდილი
რეგისტრაციის შემდგომი 10 წლით
გაგრძელების საფასური

(111) M 1998 9396 R
(141) 2008-11-24, არ არის გადახდილი
რეგისტრაციის შემდგომი 10 წლით
გაგრძელების საფასური

(111) M 1998 9405 R
(141) 2008-11-25, არ არის გადახდილი
რეგისტრაციის შემდგომი 10 წლით
გაგრძელების საფასური

(111) M 1998 9406 R
(141) 2008-11-25, არ არის გადახდილი
რეგისტრაციის შემდგომი 10 წლით
გაგრძელების საფასური

(111) M 1998 9408 R
(141) 2008-11-25, არ არის გადახდილი
რეგისტრაციის შემდგომი 10 წლით
გაგრძელების საფასური

(111) M 1998 9413 R
(141) 2008-11-25, არ არის გადახდილი
რეგისტრაციის შემდგომი 10 წლით
გაგრძელების საფასური

(111) M 1998 9414 R
(141) 2008-11-25, არ არის გადახდილი
რეგისტრაციის შემდგომი 10 წლით
გაგრძელების საფასური

(111) M 1998 9418 R
(141) 2008-11-25, არ არის გადახდილი
რეგისტრაციის შემდგომი 10 წლით
გაგრძელების საფასური

(111) M 1998 9421 R
(141) 2008-11-25, არ არის გადახდილი
რეგისტრაციის შემდგომი 10 წლით
გაგრძელების საფასური

(111) M 1998 9423 R
(141) 1998-08-14, მფლობელის მოთხოვნა

(111) M 1998 9425 R
(141) 2008-11-25, არ არის გადახდილი
რეგისტრაციის შემდგომი 10 წლით
გაგრძელების საფასური

(111) M 1998 9429 R
(141) 2008-11-25, არ არის გადახდილი
რეგისტრაციის შემდგომი 10 წლით
გაგრძელების საფასური

(111) M 1998 9432 R
(141) 2008-11-28, არ არის გადახდილი
რეგისტრაციის შემდგომი 10 წლით
გაგრძელების საფასური

(111) M 1998 9433 R
(141) 2008-11-28, არ არის გადახდილი
რეგისტრაციის შემდგომი 10 წლით
გაგრძელების საფასური

(111) M 1998 9434 R
(141) 2008-11-28, არ არის გადახდილი
რეგისტრაციის შემდგომი 10 წლით
გაგრძელების საფასური

(111) M 1998 9442 R
(141) 2008-11-28, არ არის გადახდილი
რეგისტრაციის შემდგომი 10 წლით
გაგრძელების საფასური

(111) M 1998 9443 R
(141) 2008-11-28, არ არის გადახდილი
რეგისტრაციის შემდგომი 10 წლით
გაგრძელების საფასური

(111) M 1998 9444 R
(141) 2008-11-28, არ არის გადახდილი
რეგისტრაციის შემდგომი 10 წლით
გაგრძელების საფასური

(111) M 1998 9445 R
(141) 2008-11-28, არ არის გადახდილი
რეგისტრაციის შემდგომი 10 წლით
გაგრძელების საფასური

(111) M 1998 9447 R
(141) 2008-11-28, არ არის გადახდილი
რეგისტრაციის შემდგომი 10 წლით
გაგრძელების საფასური

(111) M 1998 9448 R
(141) 2008-11-28, არ არის გადახდილი
რეგისტრაციის შემდგომი 10 წლით
გაგრძელების საფასური

(111) M 1998 9449 R
(141) 2008-11-28, არ არის გადახდილი
რეგისტრაციის შემდგომი 10 წლით
გაგრძელების საფასური

(111) M 1998 9450 R
(141) 2008-11-28, არ არის გადახდილი
რეგისტრაციის შემდგომი 10 წლით
გაგრძელების საფასური

(111) M 1998 9453 R
(141) 2008-11-28, არ არის გადახდილი
რეგისტრაციის შემდგომი 10 წლით
გაგრძელების საფასური

(111) M 1998 9457 R
(141) 2008-11-28, არ არის გადახდილი
რეგისტრაციის შემდგომი 10 წლით
გაგრძელების საფასური

(111) M 1998 9460 R
(141) 2008-11-28, არ არის გადახდილი
რეგისტრაციის შემდგომი 10 წლით
გაგრძელების საფასური

(111) M 1998 9465 R
(141) 2008-12-01, არ არის გადახდილი
რეგისტრაციის შემდგომი 10 წლით
გაგრძელების საფასური

(111) M 1998 9466 R
(141) 2008-12-01, არ არის გადახდილი
რეგისტრაციის შემდგომი 10 წლით
გაგრძელების საფასური

(111) M 1998 9468 R
(141) 2008-12-01, არ არის გადახდილი
რეგისტრაციის შემდგომი 10 წლით
გაგრძელების საფასური

(111) M 1998 9469 R
(141) 2008-12-01, არ არის გადახდილი
რეგისტრაციის შემდგომი 10 წლით
გაგრძელების საფასური

(111) M 1998 9472 R
(141) 2008-12-01, არ არის გადახდილი
რეგისტრაციის შემდგომი 10 წლით
გაგრძელების საფასური

(111) M 1998 9474 R
(141) 2008-12-01, არ არის გადახდილი
რეგისტრაციის შემდგომი 10 წლით
გაგრძელების საფასური

(111) M 1998 9475 R
(141) 2008-12-01, არ არის გადახდილი
რეგისტრაციის შემდგომი 10 წლით
გაგრძელების საფასური

(111) M 1998 9479 R
(141) 2008-12-01, არ არის გადახდილი
რეგისტრაციის შემდგომი 10 წლით
გაგრძელების საფასური

(111) M 1998 9483 R
(141) 2008-12-01, არ არის გადახდილი
რეგისტრაციის შემდგომი 10 წლით
გაგრძელების საფასური

(111) M 1998 9484 R
(141) 2008-12-01, არ არის გადახდილი
რეგისტრაციის შემდგომი 10 წლით
გაგრძელების საფასური

(111) M 1998 9485 R
(141) 2008-12-01, არ არის გადახდილი
რეგისტრაციის შემდგომი 10 წლით
გაგრძელების საფასური

(111) M 1998 9487 R
(141) 2008-12-01, არ არის გადახდილი
რეგისტრაციის შემდგომი 10 წლით
გაგრძელების საფასური

(111) M 1998 9488 R
(141) 2008-12-01, არ არის გადახდილი
რეგისტრაციის შემდგომი 10 წლით
გაგრძელების საფასური

(111) M 1998 9490 R
(141) 2000-06-01, არ არის გადახდილი
რეგისტრაციის შემდგომი 10 წლით
გაგრძელების საფასური

(111) M 1998 9491 R
(141) 2008-12-01, არ არის გადახდილი
რეგისტრაციის შემდგომი 10 წლით
გაგრძელების საფასური

(111) M 1998 9492 R
(141) 2008-12-01, არ არის გადახდილი
რეგისტრაციის შემდგომი 10 წლით
გაგრძელების საფასური

(111) M 1998 9494 R
(141) 2008-12-01, არ არის გადახდილი
რეგისტრაციის შემდგომი 10 წლით
გაგრძელების საფასური

(111) M 1998 9500 R
(141) 2008-12-01, არ არის გადახდილი
რეგისტრაციის შემდგომი 10 წლით
გაგრძელების საფასური

(111) M 1998 9501 R
(141) 2008-12-01, არ არის გადახდილი
რეგისტრაციის შემდგომი 10 წლით
გაგრძელების საფასური

(111) M 1998 9502 R
(141) 2008-12-01, არ არის გადახდილი
რეგისტრაციის შემდგომი 10 წლით
გაგრძელების საფასური

(111) M 1998 9503 R
(141) 2008-12-01, არ არის გადახდილი
რეგისტრაციის შემდგომი 10 წლით
გაგრძელების საფასური

(111) M 1998 9504 R
(141) 2008-12-01, არ არის გადახდილი
რეგისტრაციის შემდგომი 10 წლით
გაგრძელების საფასური

(111) M 1998 9505 R
(141) 2008-12-01, არ არის გადახდილი
რეგისტრაციის შემდგომი 10 წლით
გაგრძელების საფასური

(111) M 1998 9506 R
(141) 2008-12-01, არ არის გადახდილი
რეგისტრაციის შემდგომი 10 წლით
გაგრძელების საფასური

(111) M 1998 9507 R
(141) 2008-12-01, არ არის გადახდილი
რეგისტრაციის შემდგომი 10 წლით
გაგრძელების საფასური

(111) M 1998 9510 R
(141) 2008-12-04, არ არის გადახდილი
რეგისტრაციის შემდგომი 10 წლით
გაგრძელების საფასური

(111) M 1998 9511 R
(141) 2008-12-04, არ არის გადახდილი
რეგისტრაციის შემდგომი 10 წლით
გაგრძელების საფასური

(111) M 1998 9512 R
(141) 2008-12-04, არ არის გადახდილი
რეგისტრაციის შემდგომი 10 წლით
გაგრძელების საფასური

(111) M 1998 9516 R
(141) 2008-12-04, არ არის გადახდილი
რეგისტრაციის შემდგომი 10 წლით
გაგრძელების საფასური

(111) M 1998 9517 R
(141) 2008-12-04, არ არის გადახდილი
რეგისტრაციის შემდგომი 10 წლით
გაგრძელების საფასური

(111) M 1998 9519 R
(141) 2008-12-04, არ არის გადახდილი
რეგისტრაციის შემდგომი 10 წლით
გაგრძელების საფასური

(111) M 1998 9520 R
(141) 2008-12-04, არ არის გადახდილი
რეგისტრაციის შემდგომი 10 წლით
გაგრძელების საფასური

(111) M 1998 9521 R
(141) 2008-12-04, არ არის გადახდილი
რეგისტრაციის შემდგომი 10 წლით
გაგრძელების საფასური

(111) M 1998 9522 R
(141) 2008-12-04, არ არის გადახდილი
რეგისტრაციის შემდგომი 10 წლით
გაგრძელების საფასური

(111) M 1998 9524 R
(141) 2008-12-04, არ არის გადახდილი
რეგისტრაციის შემდგომი 10 წლით
გაგრძელების საფასური

(111) M 1998 9525 R
(141) 2008-12-04, არ არის გადახდილი
რეგისტრაციის შემდგომი 10 წლით
გაგრძელების საფასური

(111) M 1998 9526 R
(141) 2008-12-04, არ არის გადახდილი
რეგისტრაციის შემდგომი 10 წლით
გაგრძელების საფასური

(111) M 1998 9528 R
(141) 2008-12-04, არ არის გადახდილი
რეგისტრაციის შემდგომი 10 წლით
გაგრძელების საფასური

(111) M 1998 9530 R
(141) 2008-12-04, არ არის გადახდილი
რეგისტრაციის შემდგომი 10 წლით
გაგრძელების საფასური

(111) M 1998 9531 R
(141) 2008-12-04, არ არის გადახდილი
რეგისტრაციის შემდგომი 10 წლით
გაგრძელების საფასური

(111) M 1998 9533 R
(141) 2008-12-04, არ არის გადახდილი
რეგისტრაციის შემდგომი 10 წლით
გაგრძელების საფასური

(111) M 1998 9534 R
(141) 2008-12-04, არ არის გადახდილი
რეგისტრაციის შემდგომი 10 წლით
გაგრძელების საფასური

(111) M 1998 9535 R
(141) 2008-12-04, არ არის გადახდილი
რეგისტრაციის შემდგომი 10 წლით
გაგრძელების საფასური

(111) M 1998 9537 R
(141) 2008-12-04, არ არის გადახდილი
რეგისტრაციის შემდგომი 10 წლით
გაგრძელების საფასური

(111) M 1998 9538 R
(141) 2008-12-04, არ არის გადახდილი
რეგისტრაციის შემდგომი 10 წლით
გაგრძელების საფასური

(111) M 1998 9539 R
(141) 2000-06-05, არ არის გადახდილი
რეგისტრაციის შემდგომი 10 წლით
გაგრძელების საფასური

(111) M 1998 9540 R
(141) 2000-06-05, არ არის გადახდილი
რეგისტრაციის შემდგომი 10 წლით
გაგრძელების საფასური

(111) M 1998 9541 R
(141) 2000-06-05, არ არის გადახდილი
რეგისტრაციის შემდგომი 10 წლით
გაგრძელების საფასური

(111) M 1998 9542 R
(141) 2000-06-05, არ არის გადახდილი
რეგისტრაციის შემდგომი 10 წლით
გაგრძელების საფასური

(111) M 1998 9543 R
(141) 2000-06-05, არ არის გადახდილი
რეგისტრაციის შემდგომი 10 წლით
გაგრძელების საფასური

(111) M 1998 9544 R
(141) 2000-06-05, არ არის გადახდილი
რეგისტრაციის შემდგომი 10 წლით
გაგრძელების საფასური

(111) M 1998 9545 R
(141) 2000-06-05, არ არის გადახდილი
რეგისტრაციის შემდგომი 10 წლით
გაგრძელების საფასური

(111) M 1998 9546 R
(141) 2000-06-05, არ არის გადახდილი
რეგისტრაციის შემდგომი 10 წლით
გაგრძელების საფასური

(111) M 1998 9547 R
(141) 2000-06-05, არ არის გადახდილი
რეგისტრაციის შემდგომი 10 წლით
გაგრძელების საფასური

(111) M 1998 9548 R
(141) 2000-06-05, არ არის გადახდილი
რეგისტრაციის შემდგომი 10 წლით
გაგრძელების საფასური

(111) M 1998 9549 R
(141) 2000-06-05, არ არის გადახდილი
რეგისტრაციის შემდგომი 10 წლით
გაგრძელების საფასური

(111) M 1998 9550 R
(141) 2000-06-05, არ არის გადახდილი
რეგისტრაციის შემდგომი 10 წლით
გაგრძელების საფასური

(111) M 1998 9551 R
(141) 2000-06-05, არ არის გადახდილი
რეგისტრაციის შემდგომი 10 წლით
გაგრძელების საფასური

(111) M 1998 9552 R
(141) 2000-06-05, არ არის გადახდილი
რეგისტრაციის შემდგომი 10 წლით
გაგრძელების საფასური

(111) M 1998 9553 R
(141) 2000-06-05, არ არის გადახდილი
რეგისტრაციის შემდგომი 10 წლით
გაგრძელების საფასური

(111) M 1998 9557 R
(141) 2008-12-04, არ არის გადახდილი
რეგისტრაციის შემდგომი 10 წლით
გაგრძელების საფასური

(111) M 1998 9560 R
(141) 2008-12-04, არ არის გადახდილი
რეგისტრაციის შემდგომი 10 წლით
გაგრძელების საფასური

(111) M 1998 9561 R
(141) 2008-12-04, არ არის გადახდილი
რეგისტრაციის შემდგომი 10 წლით
გაგრძელების საფასური

(111) M 1998 9565 R
(141) 2008-12-04, არ არის გადახდილი
რეგისტრაციის შემდგომი 10 წლით
გაგრძელების საფასური

(111) M 1998 9566 R
(141) 2008-12-04, არ არის გადახდილი
რეგისტრაციის შემდგომი 10 წლით
გაგრძელების საფასური

(111) M 1998 9568 R
(141) 2008-12-04, არ არის გადახდილი
რეგისტრაციის შემდგომი 10 წლით
გაგრძელების საფასური

(111) M 1998 9570 R
(141) 2008-12-04, არ არის გადახდილი
რეგისტრაციის შემდგომი 10 წლით
გაგრძელების საფასური

(111) M 1998 9571 R
(141) 2008-12-04, არ არის გადახდილი
რეგისტრაციის შემდგომი 10 წლით
გაგრძელების საფასური

(111) M 1998 9572 R
(141) 2008-12-04, არ არის გადახდილი
რეგისტრაციის შემდგომი 10 წლით
გაგრძელების საფასური

(111) M 1998 9576 R
(141) 2008-12-04, არ არის გადახდილი
რეგისტრაციის შემდგომი 10 წლით
გაგრძელების საფასური

(111) M 1998 9577 R
(141) 2008-12-04, არ არის გადახდილი
რეგისტრაციის შემდგომი 10 წლით
გაგრძელების საფასური

(111) M 1998 9578 R
(141) 2008-12-04, არ არის გადახდილი
რეგისტრაციის შემდგომი 10 წლით
გაგრძელების საფასური

(111) M 1998 9580 R
(141) 2008-12-04, არ არის გადახდილი
რეგისტრაციის შემდგომი 10 წლით
გაგრძელების საფასური

(111) M 1998 9581 R
(141) 2008-12-04, არ არის გადახდილი
რეგისტრაციის შემდგომი 10 წლით
გაგრძელების საფასური

(111) M 1998 9585 R
(141) 2008-12-04, არ არის გადახდილი
რეგისტრაციის შემდგომი 10 წლით
გაგრძელების საფასური

(111) M 1998 9586 R
(141) 2008-12-04, არ არის გადახდილი
რეგისტრაციის შემდგომი 10 წლით
გაგრძელების საფასური

(111) M 1998 9587 R
(141) 2008-12-04, არ არის გადახდილი
რეგისტრაციის შემდგომი 10 წლით
გაგრძელების საფასური

(111) M 1998 9588 R
(141) 2008-12-04, არ არის გადახდილი
რეგისტრაციის შემდგომი 10 წლით
გაგრძელების საფასური

(111) M 1998 9589 R
(141) 2008-12-04, არ არის გადახდილი
რეგისტრაციის შემდგომი 10 წლით
გაგრძელების საფასური

(111) M 1998 9592 R
(141) 2008-12-04, არ არის გადახდილი
რეგისტრაციის შემდგომი 10 წლით
გაგრძელების საფასური

(111) M 1998 9595 R
(141) 2008-12-04, არ არის გადახდილი
რეგისტრაციის შემდგომი 10 წლით
გაგრძელების საფასური

(111) M 1998 9596 R
(141) 2008-12-04, არ არის გადახდილი
რეგისტრაციის შემდგომი 10 წლით
გაგრძელების საფასური

(111) M 1998 9598 R
(141) 2008-12-04, არ არის გადახდილი
რეგისტრაციის შემდგომი 10 წლით
გაგრძელების საფასური

(111) M 1998 9599 R
(141) 2008-12-04, არ არის გადახდილი
რეგისტრაციის შემდგომი 10 წლით
გაგრძელების საფასური

(111) M 1998 9604 R
(141) 2008-12-04, არ არის გადახდილი
რეგისტრაციის შემდგომი 10 წლით
გაგრძელების საფასური

(111) M 1998 9605 R
(141) 2008-12-04, არ არის გადახდილი
რეგისტრაციის შემდგომი 10 წლით
გაგრძელების საფასური

(111) M 1998 9606 R
(141) 2008-12-08, არ არის გადახდილი
რეგისტრაციის შემდგომი 10 წლით
გაგრძელების საფასური

(111) M 1998 9607 R
(141) 2008-12-08, არ არის გადახდილი
რეგისტრაციის შემდგომი 10 წლით
გაგრძელების საფასური

(111) M 1998 9609 R
(141) 2008-12-08, არ არის გადახდილი
რეგისტრაციის შემდგომი 10 წლით
გაგრძელების საფასური

(111) M 1998 9611 R
(141) 2008-12-08, არ არის გადახდილი
რეგისტრაციის შემდგომი 10 წლით
გაგრძელების საფასური

(111) M 1998 9612 R
(141) 2008-12-08, არ არის გადახდილი
რეგისტრაციის შემდგომი 10 წლით
გაგრძელების საფასური

(111) M 1998 9624 R
(141) 2008-12-11, არ არის გადახდილი
რეგისტრაციის შემდგომი 10 წლით
გაგრძელების საფასური

(111) M 1998 9625 R
(141) 2008-12-11, არ არის გადახდილი
რეგისტრაციის შემდგომი 10 წლით
გაგრძელების საფასური

(111) M 1998 9626 R
(141) 2008-12-11, არ არის გადახდილი
რეგისტრაციის შემდგომი 10 წლით
გაგრძელების საფასური

(111) M 1998 9627 R
(141) 2008-12-11, არ არის გადახდილი
რეგისტრაციის შემდგომი 10 წლით
გაგრძელების საფასური

(111) M 1998 9628 R
(141) 2008-12-11, არ არის გადახდილი
რეგისტრაციის შემდგომი 10 წლით
გაგრძელების საფასური

(111) M 1998 9629 R
(141) 2008-12-11, არ არის გადახდილი
რეგისტრაციის შემდგომი 10 წლით
გაგრძელების საფასური

(111) M 1998 9630 R
(141) 2008-12-11, არ არის გადახდილი
რეგისტრაციის შემდგომი 10 წლით
გაგრძელების საფასური

(111) M 1998 9631 R
(141) 2008-12-11, არ არის გადახდილი
რეგისტრაციის შემდგომი 10 წლით
გაგრძელების საფასური

(111) M 1998 9632 R
(141) 2008-12-11, არ არის გადახდილი
რეგისტრაციის შემდგომი 10 წლით
გაგრძელების საფასური

(111) M 1998 9633 R
(141) 2008-12-11, არ არის გადახდილი
რეგისტრაციის შემდგომი 10 წლით
გაგრძელების საფასური

(111) M 1998 9634 R
(141) 2008-12-11, არ არის გადახდილი
რეგისტრაციის შემდგომი 10 წლით
გაგრძელების საფასური

(111) M 1998 9635 R
(141) 2008-12-11, არ არის გადახდილი
რეგისტრაციის შემდგომი 10 წლით
გაგრძელების საფასური

(111) M 1998 9636 R
(141) 2008-12-11, არ არის გადახდილი
რეგისტრაციის შემდგომი 10 წლით
გაგრძელების საფასური

(111) M 1998 9637 R
(141) 2008-12-11, არ არის გადახდილი
რეგისტრაციის შემდგომი 10 წლით
გაგრძელების საფასური

(111) M 1998 9638 R
(141) 2008-12-11, არ არის გადახდილი
რეგისტრაციის შემდგომი 10 წლით
გაგრძელების საფასური

(111) M 1998 9639 R
(141) 2008-12-11, არ არის გადახდილი
რეგისტრაციის შემდგომი 10 წლით
გაგრძელების საფასური

(111) M 1998 9640 R
(141) 2008-12-11, არ არის გადახდილი
რეგისტრაციის შემდგომი 10 წლით
გაგრძელების საფასური

(111) M 1998 9645 R
(141) 2008-12-11, არ არის გადახდილი
რეგისტრაციის შემდგომი 10 წლით
გაგრძელების საფასური

(111) M 1998 9646 R
(141) 2008-12-11, არ არის გადახდილი
რეგისტრაციის შემდგომი 10 წლით
გაგრძელების საფასური

(111) M 1998 9647 R
(141) 2008-12-11, არ არის გადახდილი
რეგისტრაციის შემდგომი 10 წლით
გაგრძელების საფასური

(111) M 1998 9649 R
(141) 2008-12-11, არ არის გადახდილი
რეგისტრაციის შემდგომი 10 წლით
გაგრძელების საფასური

(111) M 1998 9650 R
(141) 2008-12-11, არ არის გადახდილი
რეგისტრაციის შემდგომი 10 წლით
გაგრძელების საფასური

(111) M 1998 9651 R
(141) 2008-12-11, არ არის გადახდილი
რეგისტრაციის შემდგომი 10 წლით
გაგრძელების საფასური

(111) M 1998 9652 R
(141) 2008-12-11, არ არის გადახდილი
რეგისტრაციის შემდგომი 10 წლით
გაგრძელების საფასური

(111) M 1998 9653 R
(141) 2008-12-11, არ არის გადახდილი
რეგისტრაციის შემდგომი 10 წლით
გაგრძელების საფასური

(111) M 1998 9654 R
(141) 2008-12-11, არ არის გადახდილი
რეგისტრაციის შემდგომი 10 წლით
გაგრძელების საფასური

(111) M 1998 9656 R
(141) 2008-12-11, არ არის გადახდილი
რეგისტრაციის შემდგომი 10 წლით
გაგრძელების საფასური

(111) M 1998 9657 R
(141) 2008-12-11, არ არის გადახდილი
რეგისტრაციის შემდგომი 10 წლით
გაგრძელების საფასური

(111) M 1998 9660 R
(141) 2008-12-11, არ არის გადახდილი
რეგისტრაციის შემდგომი 10 წლით
გაგრძელების საფასური

(111) M 1998 9663 R
(141) 2008-12-11, არ არის გადახდილი
რეგისტრაციის შემდგომი 10 წლით
გაგრძელების საფასური

(111) M 1998 9665 R
(141) 2008-12-11, არ არის გადახდილი
რეგისტრაციის შემდგომი 10 წლით
გაგრძელების საფასური

(111) M 1998 9666 R
(141) 2008-12-11, არ არის გადახდილი
რეგისტრაციის შემდგომი 10 წლით
გაგრძელების საფასური

(111) M 1998 9670 R
(141) 2008-12-11, არ არის გადახდილი
რეგისტრაციის შემდგომი 10 წლით
გაგრძელების საფასური

(111) M 1998 9673 R
(141) 2008-12-11, არ არის გადახდილი
რეგისტრაციის შემდგომი 10 წლით
გაგრძელების საფასური

(111) M 1998 9674 R
(141) 2008-12-11, არ არის გადახდილი
რეგისტრაციის შემდგომი 10 წლით
გაგრძელების საფასური

(111) M 1998 9675 R
(141) 2008-12-11, არ არის გადახდილი
რეგისტრაციის შემდგომი 10 წლით
გაგრძელების საფასური

(111) M 1998 9677 R
(141) 2008-12-11, არ არის გადახდილი
რეგისტრაციის შემდგომი 10 წლით
გაგრძელების საფასური

(111) M 1998 9679 R
(141) 2000-06-12, არ არის გადახდილი
რეგისტრაციის შემდგომი 10 წლით
გაგრძელების საფასური

(111) M 1998 9680 R
(141) 2000-06-12, არ არის გადახდილი
რეგისტრაციის შემდგომი 10 წლით
გაგრძელების საფასური

(111) M 1998 9682 R
(141) 2008-12-11, არ არის გადახდილი
რეგისტრაციის შემდგომი 10 წლით
გაგრძელების საფასური

(111) M 1998 9685 R
(141) 2008-12-11, არ არის გადახდილი
რეგისტრაციის შემდგომი 10 წლით
გაგრძელების საფასური

(111) M 1998 9686 R
(141) 2008-12-11, არ არის გადახდილი
რეგისტრაციის შემდგომი 10 წლით
გაგრძელების საფასური

(111) M 1998 9688 R
(141) 2008-12-11, არ არის გადახდილი
რეგისტრაციის შემდგომი 10 წლით
გაგრძელების საფასური

(111) M 1998 9692 R
(141) 2008-12-11, არ არის გადახდილი
რეგისტრაციის შემდგომი 10 წლით
გაგრძელების საფასური

(111) M 1998 9693 R
(141) 2008-12-11, არ არის გადახდილი
რეგისტრაციის შემდგომი 10 წლით
გაგრძელების საფასური

(111) M 1998 9695 R
(141) 2008-12-11, არ არის გადახდილი
რეგისტრაციის შემდგომი 10 წლით
გაგრძელების საფასური

(111) M 1998 9705 R
(141) 2008-12-11, არ არის გადახდილი
რეგისტრაციის შემდგომი 10 წლით
გაგრძელების საფასური

(111) M 1998 9708 R
(141) 2008-12-11, არ არის გადახდილი
რეგისტრაციის შემდგომი 10 წლით
გაგრძელების საფასური

(111) M 1998 9709 R
(141) 2008-12-11, არ არის გადახდილი
რეგისტრაციის შემდგომი 10 წლით
გაგრძელების საფასური

(111) M 1998 9712 R
(141) 2008-12-11, არ არის გადახდილი
რეგისტრაციის შემდგომი 10 წლით
გაგრძელების საფასური

(111) M 1998 9719 R
(141) 2008-12-11, არ არის გადახდილი
რეგისტრაციის შემდგომი 10 წლით
გაგრძელების საფასური

(111) M 1998 9720 R
(141) 2008-12-11, არ არის გადახდილი
რეგისტრაციის შემდგომი 10 წლით
გაგრძელების საფასური

(111) M 1998 9721 R
(141) 2008-12-11, არ არის გადახდილი
რეგისტრაციის შემდგომი 10 წლით
გაგრძელების საფასური

(111) M 1998 9722 R
(141) 2008-12-11, არ არის გადახდილი
რეგისტრაციის შემდგომი 10 წლით
გაგრძელების საფასური

(111) M 1998 9723 R
(141) 2008-12-11, არ არის გადახდილი
რეგისტრაციის შემდგომი 10 წლით
გაგრძელების საფასური

(111) M 1998 9724 R
(141) 2008-12-11, არ არის გადახდილი
რეგისტრაციის შემდგომი 10 წლით
გაგრძელების საფასური

(111) M 1998 9726 R
(141) 2008-12-11, არ არის გადახდილი
რეგისტრაციის შემდგომი 10 წლით
გაგრძელების საფასური

(111) M 1998 9728 R
(141) 2008-12-11, არ არის გადახდილი
რეგისტრაციის შემდგომი 10 წლით
გაგრძელების საფასური

(111) M 1998 9731 R
(141) 2008-12-15, არ არის გადახდილი
რეგისტრაციის შემდგომი 10 წლით
გაგრძელების საფასური

(111) M 1998 9733 R
(141) 2008-12-15, არ არის გადახდილი
რეგისტრაციის შემდგომი 10 წლით
გაგრძელების საფასური

(111) M 1998 9739 R
(141) 2008-12-15, არ არის გადახდილი
რეგისტრაციის შემდგომი 10 წლით
გაგრძელების საფასური

(111) M 1998 9744 R
(141) 2008-12-15, არ არის გადახდილი
რეგისტრაციის შემდგომი 10 წლით
გაგრძელების საფასური

(111) M 1998 9745 R
(141) 2008-12-15, არ არის გადახდილი
რეგისტრაციის შემდგომი 10 წლით
გაგრძელების საფასური

(111) M 1998 9749 R
(141) 2008-12-15, არ არის გადახდილი
რეგისტრაციის შემდგომი 10 წლით
გაგრძელების საფასური

(111) M 1998 9751 R
(141) 2008-12-15, არ არის გადახდილი
რეგისტრაციის შემდგომი 10 წლით
გაგრძელების საფასური

(111) M 1998 9756 R
(141) 2008-12-15, არ არის გადახდილი
რეგისტრაციის შემდგომი 10 წლით
გაგრძელების საფასური

(111) M 1998 9758 R
(141) 2008-12-15, არ არის გადახდილი
რეგისტრაციის შემდგომი 10 წლით
გაგრძელების საფასური

(111) M 1998 9764 R
(141) 2008-12-15, არ არის გადახდილი
რეგისტრაციის შემდგომი 10 წლით
გაგრძელების საფასური

(111) M 1998 9765 R
(141) 2008-12-15, არ არის გადახდილი
რეგისტრაციის შემდგომი 10 წლით
გაგრძელების საფასური

(111) M 1998 9768 R
(141) 2008-12-15, არ არის გადახდილი
რეგისტრაციის შემდგომი 10 წლით
გაგრძელების საფასური

(111) M 1998 9770 R
(141) 2008-12-15, არ არის გადახდილი
რეგისტრაციის შემდგომი 10 წლით
გაგრძელების საფასური

(111) M 1998 9773 R
(141) 2008-12-15, არ არის გადახდილი
რეგისტრაციის შემდგომი 10 წლით
გაგრძელების საფასური

(111) M 1998 9779 R
(141) 2008-12-15, არ არის გადახდილი
რეგისტრაციის შემდგომი 10 წლით
გაგრძელების საფასური

(111) M 1998 9787 R
(141) 2008-12-15, არ არის გადახდილი
რეგისტრაციის შემდგომი 10 წლით
გაგრძელების საფასური

(111) M 1998 9789 R
(141) 2008-12-22, არ არის გადახდილი
რეგისტრაციის შემდგომი 10 წლით
გაგრძელების საფასური

(111) M 1998 9795 R
(141) 2008-12-22, არ არის გადახდილი
რეგისტრაციის შემდგომი 10 წლით
გაგრძელების საფასური

(111) M 1998 9796 R
(141) 2008-12-22, არ არის გადახდილი
რეგისტრაციის შემდგომი 10 წლით
გაგრძელების საფასური

(111) M 1998 9798 R
(141) 2008-12-25, არ არის გადახდილი
რეგისტრაციის შემდგომი 10 წლით
გაგრძელების საფასური

(111) M 1998 9799 R
(141) 2008-12-25, არ არის გადახდილი
რეგისტრაციის შემდგომი 10 წლით
გაგრძელების საფასური

(111) M 1998 9800 R
(141) 2008-12-25, არ არის გადახდილი
რეგისტრაციის შემდგომი 10 წლით
გაგრძელების საფასური

(111) M 1998 9801 R
(141) 2008-12-25, არ არის გადახდილი
რეგისტრაციის შემდგომი 10 წლით
გაგრძელების საფასური

(111) M 1998 9802 R
(141) 2008-12-25, არ არის გადახდილი
რეგისტრაციის შემდგომი 10 წლით
გაგრძელების საფასური

(111) M 1998 9808 R
(141) 2008-12-25, არ არის გადახდილი
რეგისტრაციის შემდგომი 10 წლით
გაგრძელების საფასური

(111) M 1998 9809 R
(141) 2008-12-25, არ არის გადახდილი
რეგისტრაციის შემდგომი 10 წლით
გაგრძელების საფასური

(111) M 1998 9814 R
(141) 2008-12-25, არ არის გადახდილი
რეგისტრაციის შემდგომი 10 წლით
გაგრძელების საფასური

(111) M 1998 9816 R
(141) 2008-12-25, არ არის გადახდილი
რეგისტრაციის შემდგომი 10 წლით
გაგრძელების საფასური

(111) M 1998 9817 R
(141) 2008-12-25, არ არის გადახდილი
რეგისტრაციის შემდგომი 10 წლით
გაგრძელების საფასური

(111) M 1998 9818 R
(141) 2008-12-25, არ არის გადახდილი
რეგისტრაციის შემდგომი 10 წლით
გაგრძელების საფასური

(111) M 1998 9819 R
(141) 2008-12-25, არ არის გადახდილი
რეგისტრაციის შემდგომი 10 წლით
გაგრძელების საფასური

(111) M 1998 9821 R
(141) 2008-12-25, არ არის გადახდილი
რეგისტრაციის შემდგომი 10 წლით
გაგრძელების საფასური

(111) M 1998 9822 R
(141) 2008-12-25, არ არის გადახდილი
რეგისტრაციის შემდგომი 10 წლით
გაგრძელების საფასური

(111) M 1998 9823 R
(141) 2008-12-25, არ არის გადახდილი
რეგისტრაციის შემდგომი 10 წლით
გაგრძელების საფასური

(111) M 1998 9824 R
(141) 2008-12-25, არ არის გადახდილი
რეგისტრაციის შემდგომი 10 წლით
გაგრძელების საფასური

(111) M 1998 9826 R
(141) 2008-12-25, არ არის გადახდილი
რეგისტრაციის შემდგომი 10 წლით
გაგრძელების საფასური

(111) M 1998 9828 R
(141) 2008-12-25, არ არის გადახდილი
რეგისტრაციის შემდგომი 10 წლით
გაგრძელების საფასური

(111) M 1998 9829 R
(141) 2008-12-25, არ არის გადახდილი
რეგისტრაციის შემდგომი 10 წლით
გაგრძელების საფასური

(111) M 1998 9830 R
(141) 2008-12-25, არ არის გადახდილი
რეგისტრაციის შემდგომი 10 წლით
გაგრძელების საფასური

(111) M 1998 9831 R
(141) 2007-07-02, მფლობელის მოთხოვნა

(111) M 1998 9838 R
(141) 2004-10-11, მფლობელის მოთხოვნა

(111) M 1998 9839 R
(141) 2008-12-25, არ არის გადახდილი
რეგისტრაციის შემდგომი 10 წლით
გაგრძელების საფასური

(111) M 1998 9840 R
(141) 2008-12-25, არ არის გადახდილი
რეგისტრაციის შემდგომი 10 წლით
გაგრძელების საფასური

(111) M 1998 9841 R
(141) 2008-12-25, არ არის გადახდილი
რეგისტრაციის შემდგომი 10 წლით
გაგრძელების საფასური

(111) M 1998 9842 R
(141) 2008-12-25, არ არის გადახდილი
რეგისტრაციის შემდგომი 10 წლით
გაგრძელების საფასური

(111) M 1998 9843 R
(141) 2008-12-25, არ არის გადახდილი
რეგისტრაციის შემდგომი 10 წლით
გაგრძელების საფასური

(111) M 1998 9844 R
(141) 2008-12-25, არ არის გადახდილი
რეგისტრაციის შემდგომი 10 წლით
გაგრძელების საფასური

(111) M 1998 9845 R
(141) 2008-12-25, არ არის გადახდილი
რეგისტრაციის შემდგომი 10 წლით
გაგრძელების საფასური

(111) M 1998 9866 R
(141) 2008-12-26, არ არის გადახდილი
რეგისტრაციის შემდგომი 10 წლით
გაგრძელების საფასური

(111) M 1998 9868 R
(141) 2008-12-26, არ არის გადახდილი
რეგისტრაციის შემდგომი 10 წლით
გაგრძელების საფასური

(111) M 1998 9888 R
(141) 2008-12-26, არ არის გადახდილი
რეგისტრაციის შემდგომი 10 წლით
გაგრძელების საფასური

(111) M 1998 9895 R
(141) 2008-12-26, არ არის გადახდილი
რეგისტრაციის შემდგომი 10 წლით
გაგრძელების საფასური

(111) M 1998 9902 R
(141) 2008-12-26, არ არის გადახდილი
რეგისტრაციის შემდგომი 10 წლით
გაგრძელების საფასური

(111) M 1998 9909 R
(141) 2008-12-26, არ არის გადახდილი
რეგისტრაციის შემდგომი 10 წლით
გაგრძელების საფასური

(111) M 1998 9912 R
(141) 2000-06-26, არ არის გადახდილი
რეგისტრაციის შემდგომი 10 წლით
გაგრძელების საფასური

(111) M 1998 9913 R
(141) 2000-06-26, არ არის გადახდილი
რეგისტრაციის შემდგომი 10 წლით
გაგრძელების საფასური

(111) M 1998 9920 R
(141) 2008-12-26, არ არის გადახდილი
რეგისტრაციის შემდგომი 10 წლით
გაგრძელების საფასური

(111) M 1998 9926 R
(141) 2000-07-06, არ არის გადახდილი
რეგისტრაციის შემდგომი 10 წლით
გაგრძელების საფასური

(111) M 1998 9927 R
(141) 2009-01-06, არ არის გადახდილი
რეგისტრაციის შემდგომი 10 წლით
გაგრძელების საფასური

(111) M 1998 9928 R
(141) 2009-01-06, არ არის გადახდილი
რეგისტრაციის შემდგომი 10 წლით
გაგრძელების საფასური

(111) M 1998 9950 R
(141) 2009-01-09, არ არის გადახდილი
რეგისტრაციის შემდგომი 10 წლით
გაგრძელების საფასური

(111) M 1998 9951 R
(141) 2009-01-09, არ არის გადახდილი
რეგისტრაციის შემდგომი 10 წლით
გაგრძელების საფასური

(111) M 1998 9953 R
(141) 2009-01-09, არ არის გადახდილი
რეგისტრაციის შემდგომი 10 წლით
გაგრძელების საფასური

(111) M 1998 9956 R
(141) 2000-07-07, არ არის გადახდილი
რეგისტრაციის შემდგომი 10 წლით
გაგრძელების საფასური

(111) M 1998 9960 R
(141) 2009-01-09, არ არის გადახდილი
რეგისტრაციის შემდგომი 10 წლით
გაგრძელების საფასური

(111) M 1998 9965 R
(141) 2009-01-09, არ არის გადახდილი
რეგისტრაციის შემდგომი 10 წლით
გაგრძელების საფასური

(111) M 1998 9971 R
(141) 2009-01-09, არ არის გადახდილი
რეგისტრაციის შემდგომი 10 წლით
გაგრძელების საფასური

(111) M 1998 9978 R
(141) 2009-01-09, არ არის გადახდილი
რეგისტრაციის შემდგომი 10 წლით
გაგრძელების საფასური

(111) M 1998 9980 R
(141) 2009-01-09, არ არის გადახდილი
რეგისტრაციის შემდგომი 10 წლით
გაგრძელების საფასური

(111) M 1998 9985 R
(141) 2009-01-09, არ არის გადახდილი
რეგისტრაციის შემდგომი 10 წლით
გაგრძელების საფასური

(111) M 1998 9986 R
(141) 2009-01-09, არ არის გადახდილი
რეგისტრაციის შემდგომი 10 წლით
გაგრძელების საფასური

(111) M 1998 9987 R
(141) 2009-01-09, არ არის გადახდილი
რეგისტრაციის შემდგომი 10 წლით
გაგრძელების საფასური

(111) M 1998 9993 R
(141) 2009-01-09, არ არის გადახდილი
რეგისტრაციის შემდგომი 10 წლით
გაგრძელების საფასური

(111) M 1998 9995 R
(141) 2009-01-09, არ არის გადახდილი
რეგისტრაციის შემდგომი 10 წლით
გაგრძელების საფასური

(111) M 1998 9998 R
(141) 2000-07-10, არ არის გადახდილი
რეგისტრაციის შემდგომი 10 წლით
გაგრძელების საფასური

(55) (10) AD 2009 550 S

(55) (10) AD 2009 557 S

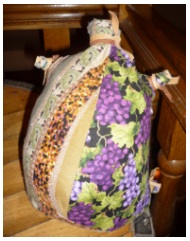

(55) (10) AD 2009 545 S

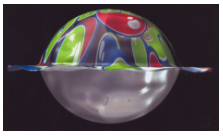

* ფერადი გამოსახულების ბეჭდვის ხერხი ფერების ზუსტად გამოსახვის საშუალებას არ იძლევა

11. შეცდომების გასწორება

გვ.	დამცავი დოკუმენ. ნომერი (11) გამოქვეყნების ნომერები (10)(260)	საერთა-შორისო კოდები	სვეტი	სტრიქონი		დაბეჭდილია	უნდა იყოს
				ზემოდან	ქვემოდან		
1	2	3	4	5	6	7	8
ბიულეტენი № 15 (283) 2009 წ.							
18	AP 10342 A	57	II	–	4	გამორჩენილია ნაერთის სტრუქტურული ფორმულა	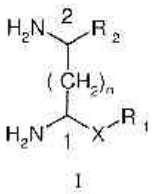 I

შ ი ნ ა ა რ ს ი

1.	გამოგონებები	10
1.1	განაცხადები	10
2.	სასარგებლო მოდელები	16
2.1.	განაცხადი	16
3.	სამრეწველო ნიმუშები	18
3.1.	განაცხადები	18
4.	გამოგონებები	20
4.1.	პატენტები გამოგონებაზე (მეორე პუბლიკაცია)	20
5.	სამრეწველო ნიმუშები	24
5.1.	პატენტები სამრეწველო ნიმუშებზე (მეორე პუბლიკაცია)	24
6.	სისტემური საძიებლები და შესაბამისობის ცხრილები	25
6.1	გამოგონებები	25
6.1.1	საერთაშორისო კლასიფიკაციის ინდექსთან განაცხადის გამოქვეყნების ნომრების შესაბამისობის ცხრილი	25
6.1.2	განაცხადის გამოქვეყნების ნომრებთან საერთაშორისო კლასიფიკაციის ინდექსების შესაბამისობის ცხრილი	25
6.2	სასარგებლო მოდელები	26
6.2.1	საერთაშორისო კლასიფიკაციის ინდექსთან განაცხადის გამოქვეყნების ნომრების შესაბამისობის ცხრილი	26
6.2.2	განაცხადის გამოქვეყნების ნომრებთან საერთაშორისო კლასიფიკაციის ინდექსების შესაბამისობის ცხრილი	26
6.3	სამრეწველო ნიმუშები	26
6.3.1	საერთაშორისო კლასიფიკაციის ინდექსთან განაცხადის გამოქვეყნების ნომრების შესაბამისობის ცხრილი	26
6.3.2	განაცხადის გამოქვეყნების ნომრებთან საერთაშორისო კლასიფიკაციის ინდექსების შესაბამისობის ცხრილი	27
6.4.	გამოგონებები (მეორე პუბლიკაცია)	27
6.4.1.	საერთაშორისო კლასიფიკაციის ინდექსთან განაცხადის პატენტის და გამოქვეყნების ნომრების შესაბამისობის ცხრილი	27
6.4.2.	პატენტის ნომერთან განაცხადების გამოქვეყნების ნომრისა და საერთაშორისო კლასიფიკაციის ინდექსის შესაბამისობის ცხრილი	27
6.4.3.	განაცხადის ნომერთან, განაცხადის გამოქვეყნების ნომრისა და პატენტის ნომრის შესაბამისობის ცხრილი	28
7.5.	სამრეწველო ნიმუშები (მეორე პუბლიკაცია)	28
7.5.1.	საერთაშორისო კლასიფიკაციის ინდექსთან განაცხადის პატენტის და გამოქვეყნების ნომრების შესაბამისობის ცხრილი	28
7.5.2.	პატენტის ნომერთან განაცხადების გამოქვეყნების ნომრისა და საერთაშორისო კლასიფიკაციის ინდექსის შესაბამისობის ცხრილი	28
7.5.3.	განაცხადის ნომერთან, განაცხადის გამოქვეყნების ნომრისა და პატენტის ნომრის შესაბამისობის ცხრილი	28

7.	ოფიციალური შეტყობინება	29
7.1.	პატენტები, რომლებზეც გამოტანილია ძალის დაკარგვის გადაწყვეტილება (30 07 2009 – 30 08 2009)	29
7.2.	გამოგონებები	29
7.3	სასარგებლო მოდელები	29
7.4	სამრეწველო ნიმუშები	29
8.	სასაქონლო ნიშნები	34
8.1.	საერთაშორისო რეგისტრირებული სასაქონლო ნიშნები	34
9.	ოფიციალური შეტყობინება	40
9.1.	სასაქონლო ნიშნის სამართლებრივი სტატუსის ცვლილებები	40
9.1.1.	სასაქონლო ნიშნის რეგისტრაციის გაუქმება ან ბათილად ცნობა	40
11.	სამრეწველო ნიმუშებისა და სასაქონლო ნიშნების ფერადი გამოსახულებები	89
12.	შეცდომების გასწორება	90

ბიულეტენი ინგლისურ და რუსულ ენებზე ჩაწერილია CD-ROM დისკებზე საზღვარგარეთის ქვეყნებში დასაგზავნად. მათი გაცნობა და შეძენა შესაძლებელია ინტელექტუალური საკუთრების ეროვნულ ცენტრში "საქპატენტში ".

ოფიციალური ბიულეტენი

№ 17(285)

მთავარი რედაქტორი ბ. სარალიძე

რედაქტორი მ. ტატიშვილი

მთარგმნელი რედაქტორები: მ. სიჭინავა

გ. ნადარეიშვილი

კორექტორები: ლ. ჭანტურია

ც. ელბაქიძე

კომპიუტერული წყობა: მ. ორდენიძე

ქ. სვანიძე

რიზოგრაფზე ბეჭდვა ი. გოგოლაშვილი

გადაეცა ასაწყობად 2009.08.20

ხელმოწერილია დასაბეჭდად 2009.09.10

ტირაჟი 80

შეკვეთა № 17

დაბეჭდილია "საქპატენტის" პოლიგრაფიულ ბაზაში

მის.: 0179, თბილისი, ილია ჭავჭავაძის გამზ. I შესახვ. № 6